«ԻԳԴԻՐ ՄԱՎ» ՍՊԸ

ՕԲՅԵԿՏ № 38/11-22 Հատոր-3

ՀՀ Արմավիրի մարզի Արաքս համայնքի Մեծամոր և Արաքս բնակավայրերի գազաֆիկացում

Տնօրեն՝ Ա. Դավթյան

ՆԱԽԱԳԾԻ ԿԱԶՄՎԱԾՔ

Հատոր 1 Բարձր ճնշման գազատար և գազաբաշխիչ կայան

Մաս 1 Ընդհանուր բացատրագիր

Մաս 2 Ճարտարապետաշինարարական լուծումներ

Մաս 3 Տեխնոլոգիական լուծումներ, Տեխնոլոգիական պրոցեսների ավտոմատացում

Մաս 4 Էլեկտրամատակարարում, շանթապաշտպանություն և հողանցում, ջեռուցում և օդափոխություն

Հատոր 2 Միջին ճնշման գազատար

(գազաբաշխիչ կայանից մինչև Հովտաշատ բնակավայր)

Հատոր 3 Միջին և ցածր ճնշման գազատար

(Հովտաշատ բնակավայրից մինչև Արաքս բնակավայր)

Հատոր 4 Նախահաշիվ

Հատոր 3

Գազամատակարարում

1. *Իրավիճակային հատակագիծ Մ 1:10000*
2. *Հատակագիծ ՊԿ0+00-ՊԿ11+00 Մ 1:1000*
3. *Հատակագիծ ՊԿ11+00-ՊԿ11+00 Մ 1:1000*
4. *Հատակագիծ Մ 1:1000*
5. *Հատակագիծ Մ 1:1000*
6. *Հատակագիծ Մ 1:1000*
7. *Հատակագիծ Մ 1:1000*
8. *Հատակագիծ Մ 1:1000*
9. *Հատակագիծ Մ 1:1000*
10. *Մ/ճ գազատար ՊԿ79+50-ՊԿ86+06 Ց/ճ գազատար ՊԿ0+00-ՊԿ1+42 Հատակագծեր Մ 1:1000*
11. *Հատակագիծ Մ 1:1000*
12. *Հատակագիծ Մ 1:1000*
13. *Հատակագիծ Մ 1:1000*
14. *Երկայնական կտրվածք ՊԿ0+00÷ՊԿ11+00*
15. *Երկայնական կտրվածք ՊԿ11+00÷ՊԿ20+00*
16. *Երկայնական կտրվածք ՊԿ20+00÷ՊԿ31+00*
17. *Երկայնական կտրվածք ՊԿ31+00÷ՊԿ40+00*
18. *Երկայնական կտրվածք ՊԿ40+00÷ՊԿ50+00*
19. *Երկայնական կտրվածք ՊԿ50+00÷ՊԿ60+00*
20. *Երկայնական կտրվածք ՊԿ60+00÷ՊԿ70+00*
21. *Երկայնական կտրվածք ՊԿ70+00÷ՊԿ80+00*
22. *Երկայնական կտրվածք ՊԿ80+00÷ՊԿ91+06*
23. *Երկայնական կտրվածք ՊԿ0+00÷ՊԿ12+24*
24. *Երկայնական կտրվածք ՊԿ0+00÷ՊԿ1+74*
25. *Երկայնական կտրվածք ՊԿ0+00÷ՊԿ16+35*
26. *Երկայնական կտրվածք ՊԿ0+00÷ՊԿ4+56*
27. *Շարժական հենասյուն*
28. *Պաշտպանիչ ցանց H=3.0մ*
29. *Անշարժ հենասյուն*
30. *Հատակագիծ Մ1:25 Կտրվածք Ա-Ա, Բ-Բ Հանգույց "Ա"*

Ներկայացվող փաստաթղթեր

Աշխատանքների ծավալների ամփոփագիր

ԻՐԱՎԻՃԱԿԱՅՆԻ ՀԱՏԱԿԱԳԻԾ

Մ 1:10000

Պատճեն

ՀԱՄԱՁԱՅՆԵՑՎԱԾ Է:

«Գազպրոմ Արմենիա» ՓԲԸ
Արտաշատի ԳԳՄ

«Գազպրոմ Արմենիա» ՓԲԸ
Արմավիրի ԳԳՄ

Մասիս համայնքապետարան

Արքս համայնքապետարան

ՀԷՑ

Վեղա ջուր

Պատճեն

Ուղեծի վերջ

Հովտաշատ

Գայ գյուղի վարչական տարածք

Հայկաշեն գյուղի վարչական տարածք

Մեծամոր գյուղի վարչական տարածք

Արաքս գյուղի վարչական տարածք

Ջրառատ գյուղի վարչական տարածք

Հատոր 3-ի սկիզբ

Տնօրեն	Ս. Դավթյան						
Նախագծող	Ս. Մանարյան						
Պաշտոն	Ա.Ա.Հ.	ստորագր.					

ՕՖՏԵԿՏ № 38/11-22 Հատոր-3

ՀՀ Արմավիրի մարզի Արաքս համայնքի Մեծամոր և Արաքս բնակավայրերի գազաֆիկացում

Փուլ	Թերթ	Թերթերի
ԱՆ	1	30

Միջին և ցածր ճնշման գազատար

Իրավիճակային հատակագիծ
Մ 1:10000

«ԻԳԳԻՐ ՄՍԿԼ» ՍՊԸ

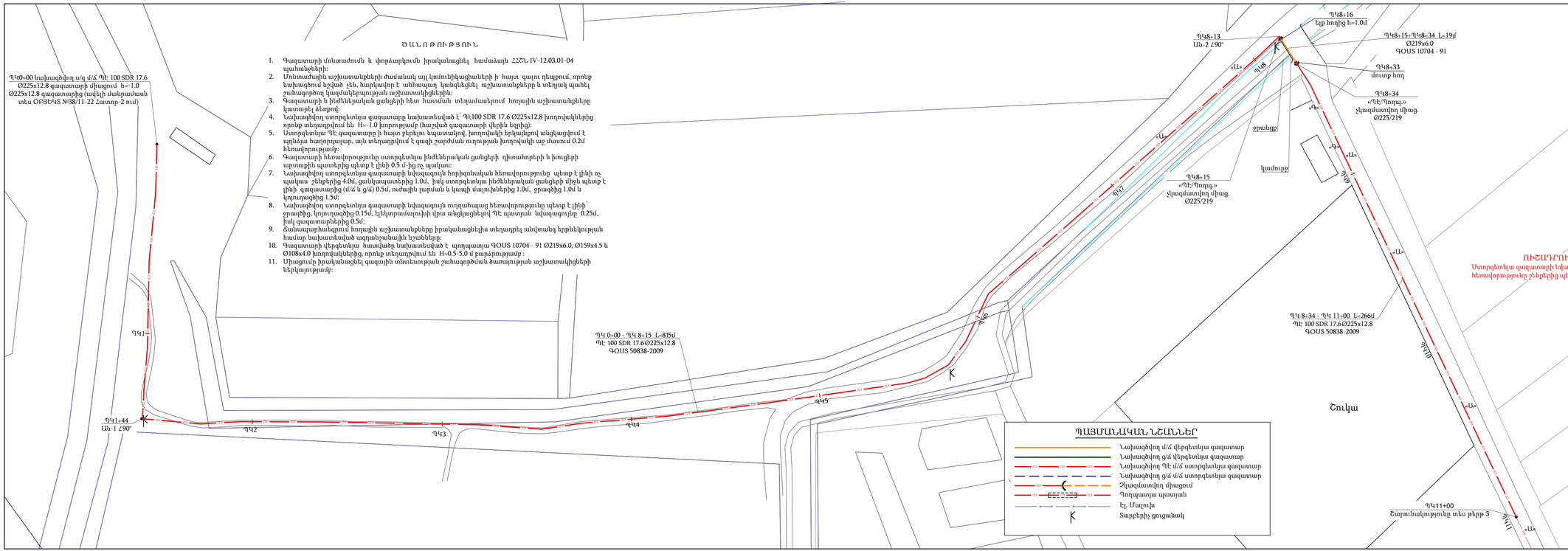

Ծ Ա Ն Ո Թ Ա Գ Ի Ր

1. Գազատարի մոնտաժումն և փորձարկումն իրականացնել համաձայն ՀՀՇՆ IV-12.03.01-04 պահանջների:
2. Մոնտաժային աշխատանքների ժամանակ այլ կոմունիկացիաների հայտ գալու դեպքում, որոնք նախագծում նշված չեն, հարկավոր է անհապաղ կանգնեցնել աշխատանքները և տեղյակ պահել շահագործող կազմակերպության աշխատակիցներին:
3. Գազատարի և ինժեներական ցանցերի հետ հատման տեղամասերում հողային աշխատանքները կատարել ձեռքով:
4. Նախագծվող ստորգետնյա գազատարը նախատեսված է՝ Պ100 SDR 17.6 Ø225x12.8 խողովակներից որոնք տեղադրվում են H=-1.0 խորությամբ (հաշված գազատարի վերին եզրից):
5. Ստորգետնյա ՊԷ գազատարը ի հայտ բերելու նպատակով, խողովակի երկայնքով անցկացվում է պղնձյա հաղորդալար, այն տեղադրվում է գազի շարժման ուղության խողովակի աջ մասում 0.2մ հեռավորությամբ:
6. Գազատարի հեռավորությունը ստորգետնյա ինժեներական ցանցերի դիտահորերի և խուցերի արտաքին պատերից պետք է լինի 0.5 մ-ից ոչ պակաս:
7. Նախագծվող ստորգետնյա գազատարի նվազագույն հորիզոնական հեռավորությունը պետք է լինի ոչ պակաս շենքերից 4.0մ, ցանկապատերից 1.0մ, իսկ ստորգետնյա ինժեներական ցանցերի միջև պետք է լինի գազատարից (մ/ճ և ց/ճ) 0.5մ, ուժային լարման և կապի մալուխներից 1.0մ, ջրագծից 1.0մ և կոյուղագծից 1.5մ:
8. Նախագծվող ստորգետնյա գազատարի նվազագույն ուղղահայաց հեռավորությունը պետք է լինի՝ ջրագծից, կոյուղագծից 0.15մ, էլեկտրամալուխի վրա անցկացնելով ՊԷ պատյան նվազագույնը 0.25մ, իսկ գազատարներից 0.5մ:
9. Ճանապարհանցում հողային աշխատանքները իրականացնելիս տեղադրել անվտանգ երթևեկության համար նախատեսված ազդանշանային նշանները:
10. Գազատարի վերգետնյա հատվածը նախատեսված է պողպատյա ԳՕՍ 10704 - 91 Ø219x6.0, Ø159x4.5 և Ø108x4.0 խողովակներից, որոնք տեղադրվում են H=0.5-5.0 մ բարձրությամբ :
11. Միացումը իրականացնել գազային տնտեսության շահագործման ծառայության աշխատակիցների ներկայությամբ:

Տարեն	Ս. Դանիելյան				ՕԲՅԵԿՏ № 3811-22 Հատոր-3		
Նախագծող	Ս. Մանասյան				ՀՀ Արմավիրի մարզի Կեչաղբյուր համայնքի Մեծամոր և Արարատ բնակավայրերի գազաֆիկացում		
					Միջին ճնշման գազատար	Փուլ	Թերթի	Թերթերի քանակ
						ԱՆ	2	30
					Հատակագիծ Պ0+00-Պ11+00 Մ 1:1000	ՀԵԿՅՈՐ ՄԱՍԻՆ ԳՈՐԾ		
Պարտան	Լ.Լ.Հ.	ստորագ.						

Ծ Ա Ն Ո Թ ՈՒ Թ Յ Ո Ւ Ն

1. Գազատարի մոնտաժումն և փորձարկումն իրականացնել համաձայն ՀՀՇՆ IV-12.03.01-04 պահանջների:
2. Մոնտաժային աշխատանքների ժամանակ այլ կոմունիկացիաների ի հայտ գալու դեպքում, որոնք նախագծում նշված չեն, հարկավոր է անհապաղ կանգնեցնել աշխատանքները և տեղյակ պահել շահագործող կազմակերպության աշխատակիցներին:
3. Գազատարի և ինժեներական ցանցերի հետ հատման տեղամասերում հողային աշխատանքները կատարել ձեռքով:
4. Նախագծվող ստորգետնյա գազատարը նախատեսված է՝ ՊԷ100 SDR 17.6 Ø225x12.8 խողովակներից որոնք տեղադրվում են H=1.0 խորությամբ (հաշված գազատարի վերին եզրից):
5. Ստորգետնյա ՊԷ գազատարը ի հայտ բերելու նպատակով, խողովակի երկայնքով անցկացվում է պրեսկոպ հատորդրալար, այն տեղադրվում է զազի շարժման ուղղության խողովակի աջ մասում 0.2մ հեռավորությամբ:
6. Գազատարի հեռավորությունը ստորգետնյա ինժեներական ցանցերի դիտահորերի և խուցերի արտաքին պատերից պետք է լինի 0.5 մ-ից ոչ պակաս:
7. Նախագծվող ստորգետնյա գազատարի նվազագույն հորիզոնական հեռավորությունը պետք է լինի ոչ պակաս շենքերից 4.0մ, ցանկապատերից 1.0մ, իսկ ստորգետնյա ինժեներական ցանցերի միջև պետք է լինի՝ գազատարից (ա/ճ և ց/ճ) 0.5մ, ուժային լարման և կապի մալուխներից 1.0մ, ջրագծից 1.0մ և կոյուղագծից 1.5մ:
8. Նախագծվող ստորգետնյա գազատարի նվազագույն ուղղահայաց հեռավորությունը պետք է լինի՝ ջրագծից, կոյուղագծից 0.15մ, էլեկտրամալուխի վրա անցկացնելով ՊԷ պատյան նվազագույնը 0.25մ, իսկ գազատարներից 0.5մ:
9. Ճանապարհանցերում հողային աշխատանքները իրականացնելիս տեղադրել անվտանգ երթևեկության համար նախատեսված ազդանշանային նշանները:
10. Գազատարի վերգետնյա հատվածը նախատեսված է պողպատյա ԳՕՍՏ 10704 - 91 Ø219x6.0, Ø159x4.5 և Ø108x4.0 խողովակներից, որոնք տեղադրվում են H=0.5-5.0 մ բարձրությամբ :
11. Միացումը իրականացնել գազային տնտեսության շահագործման ծառայության աշխատակիցների ներկայությամբ:

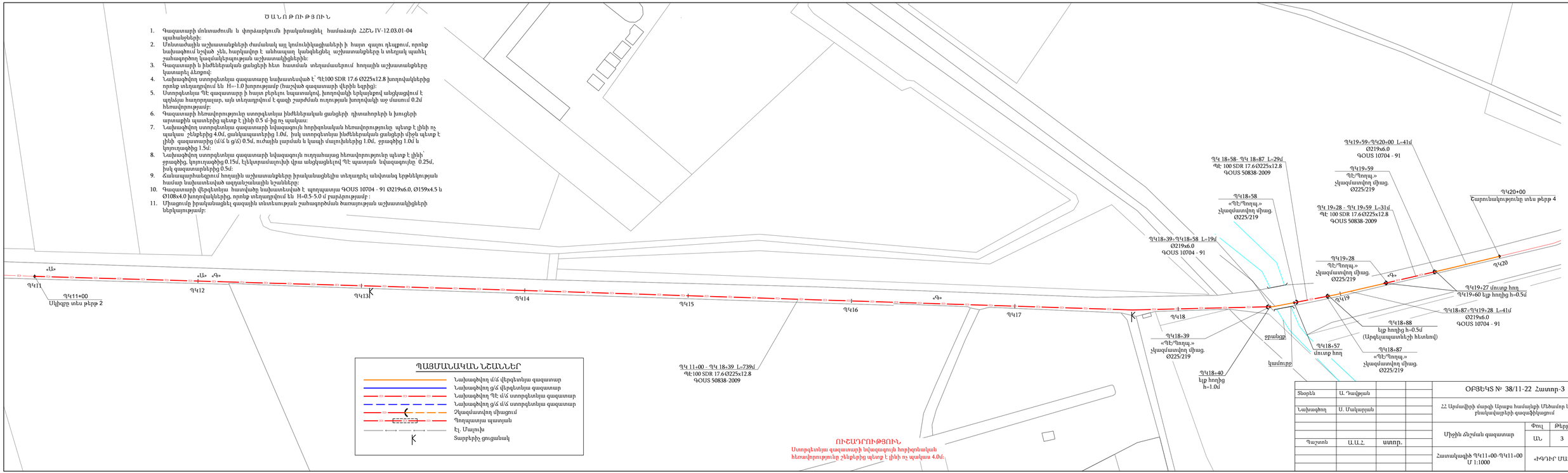

ՊԱՅՄԱՆԱԿԱՆ ՆՇԱՆՆԵՐ

- Նախագծվող վ/ճ վերգետնյա գազատար
- Նախագծվող ց/ճ վերգետնյա գազատար
- Նախագծվող ՊԷ մ/ճ ստորգետնյա գազատար
- Նախագծվող ց/ճ մ/ճ ստորգետնյա գազատար
- Չկազմատվող միացում
- Պողպատյա պատյան
- Էլ. Մալուխ
- Տարբերիչ ցուցանակ

ՈՒՇԱԴՐՈՒԹՅՈՒՆ

Ստորգետնյա գազատարի նվազագույն հորիզոնական հեռավորությունը շենքերից պետք է լինի ոչ պակաս 4.0մ:

Տնօրեն	Ա. Դավթյան			ՕԲՅԵԿՏ № 38/11-22 Հատոր-3	
Նախագծող	Ս. Մակարյան			ՀՀ Արմավիրի մարզի Արաքս համայնքի Մեծամոր և Արաքս բնակավայրերի գազաֆիկացում	
Պաշտոն	Ա.Ա.Հ.	ստորդ.		Միջին ճնշման գազատար	Փուլ: ԱՆ; Թերթ: 3; Թերթերի: 30
				Հատակագիծ ՊԿ11+00-ՊԿ11+00 Մ 1:1000	«ԻԳԴԻՐ ՄԱՎ» ՍՊԸ

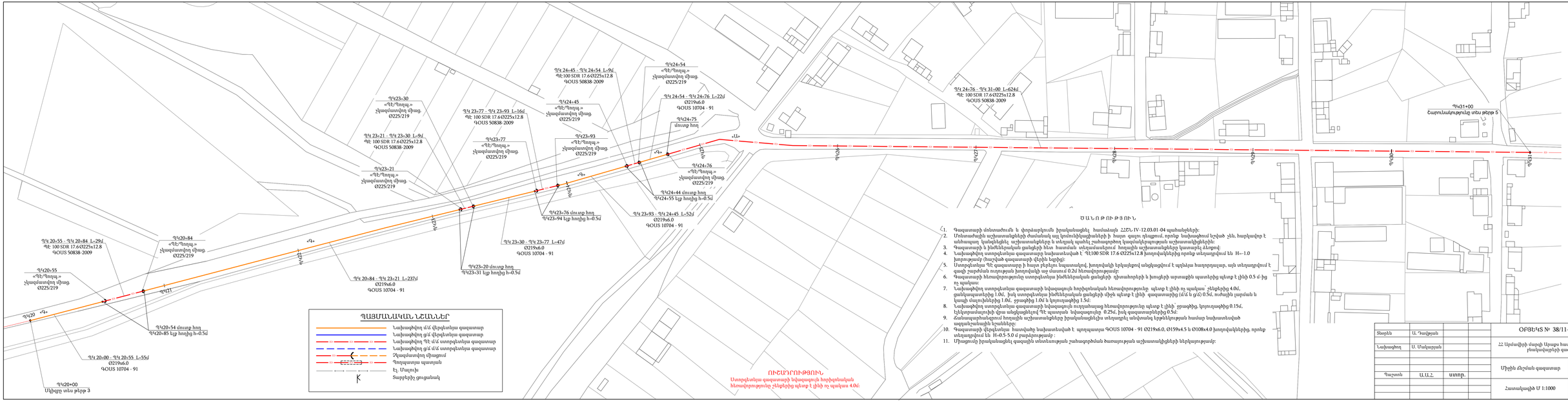

ՊԱՅՄԱՆԱԳԻՐ ՆՇԱՆՆԵՐ

- Նախագիծը մ/ա վերգետնյա գազատար
- Նախագիծը ցմ/ա վերգետնյա գազատար
- Նախագիծը ՊԵ մ/ա ստորգետնյա գազատար
- Նախագիծը ցմ/ա ստորգետնյա գազատար
- Չկազմավորող միացում
- Պողպատյա պատյան
- Էլ. Մալուխ
- Տարբերիչ ցուցանակ

ՈՒՇԱԴՐՈՒԹՅՈՒՆ.

Ստորգետնյա գազատարի հորիզոնական հեռավորությունը շենքերից պետք է լինի ոչ պակաս 4.0մ:

Ծ Ա Ն Ո Թ ՈՒ Թ Յ ՈՒ Ն

1. Գազատարի տեղադրումն իրականացնել համաձայն ՀՇՏՇ-IV-12.03.01-04 պահանջների:
2. Տեղատարածի աշխատանքերի ժամանակ այլ կոմունիկացիաների ի հայտ գալու դեպքում, որոնք նախագծում չկան, հարկավոր է անհապաղ կանգնեցնել աշխատանքները և տեղյակ պահել շահագործող կազմակերպության աշխատակիցներին:
3. Գազատարի և խողովակաշարի ճանապարհ հետ հատման տեղամասերում հողային աշխատանքները կատարել ձեռքով:
4. Նախագծվող ստորգետնյա գազատարը նախատեսված է ՊԵ100 SDR 17.6 Ø225x12.8 խողովակներից որոնք տեղադրվում են H=-1.0 խորությամբ (հարշված գազատարի վերին եզրից):
5. Ստորգետնյա ՊԵ գազատարը ի հայտ բերելու նպատակով, խողովակի երկայնքով անցկացվում է պրոֆիլ հատորբաալար, այն տեղադրվում է գազի շարժման ուղղության խողովակի աջ մասում 0.2մ հեռավորությամբ:
6. Գազատարի հեռավորությունը ստորգետնյա խեժեներական ցանցերի դիտահորերի և խոցերի արտաքին պատերից պետք է լինի 0.5 մ-ից ոչ պակաս:
7. Նախագծվող ստորգետնյա գազատարի հավազադրման հորիզոնական հեռավորությունը պետք է լինի ոչ պակաս շենքերից 4.0մ, ցանկապատերից 1.0մ, իսկ ստորգետնյա խեժեներական ցանցերի միջև պետք է լինի գազատարից (մ/ա և ցմ) 0.5մ, ուժային լարման և կապի մալուխներից 1.0մ, ջրագծից 1.0մ և կոյուղագծից 1.5մ:
8. Նախագծվող ստորգետնյա գազատարի հավազադրման ուղղանախաձ հեռավորությունը պետք է լինի՝ ջրագծից, կոյուղագծից 0.15մ, էլեկտրասալտալի վրա անցկացնելով ՊԵ պատյան նվազագույնը 0.25մ, իսկ գազատարներից 0.5մ:
9. Հանձնաժողովներում հողային աշխատանքերը իրականացնելիս տեղադրել սեղմակոց էջերնկերության համար նախատեսված ազդանշանային նշաններ:
10. Գազատարի դիրքորոշումը հատվածն նախատեսված է պողպատյա ԳՕՍՏ 10704 - 91 Ø219x6.0, Ø159x4.5 և Ø108x4.0 խողովակներից, որոնք տեղադրվում են H=0.5-5.0մ խորությամբ :
11. Միացումը իրականացնել գազային տնտեսության շահագործման ծառայության աշխատակիցների ներկայությամբ:

Տնօրեն	Ա. Դավթյան		
Նախագիծ	Ս. Մանարյան		
Պաշտոն	Ա.Ա.Հ.	Ստորագ.	

ՕԲՅԵԿՏ № 38/11-22 Հատոր-3

ՀՀ Արմավիրի մարզի Արաքս համայնքի Մեծամոր և Արաքս բնակավայրերի գազաֆիկացում

Միջին ճնշման գազատար

Փուլ	Թերթ	Թերթերի
ԱՆ	4	30

Հատակագիծ U 1:1000

«ԻԳԻՆԻ ՄԱԿԱ ՍՊԸ

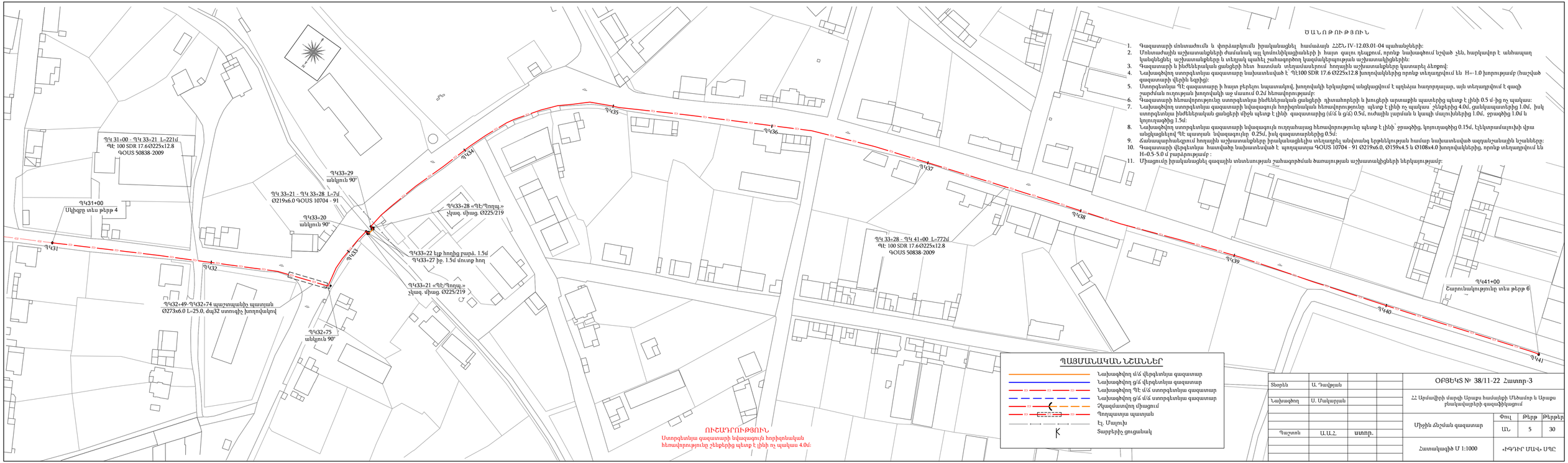

ԾԱՆՈԹՈՒԹՅՈՒՆ

1. Գազատարի մոնտաժումն և փորձարկումն իրականացնել հահ.ական ՀՇՇ-IV-12.03.01-04 պահանջների:
2. Մոնտաժային աշխատանքների ժամանակ այլ կոմունիկացիաների ի հայտ գալու դեպքում, որոնք նախագծում նշված չեն, հարկավոր է անհապաղ կանգնեցնել աշխատանքները և տեղյակ պահել շահագործող կազմակերպության աշխատակիցներին:
3. Գազատարի և ինժեներական ցանցերի հետ հատման տեղամասերում հողային աշխատանքները կատարել ձեռքով:
4. Նախագծվող ստորգետնյա գազատարը նախատեսված է ՊԷ100 SDR 17.6 Ø225x12.8 խողովակներից որոնք տեղադրվում են H=-1.0 խորությամբ (հաշված գազատարի վերին եզրից):
5. Ստորգետնյա ՊԷ գազատարը ի հայտ բերելու նպատակով, խողովակի երկայնքով անցկացվում է պղնձյա հաղորդալար, այն տեղադրվում է գազի շարժման ուղղության խողովակի աջ մասում 0.2մ հեռավորությամբ:
6. Գազատարի հեռավորությունը ստորգետնյա ինժեներական ցանցերի դիտահորերի և խուցերի արտաքին պատերից պետք է լինի 0.5 մ-ից ոչ պակաս:
7. Նախագծվող ստորգետնյա գազատարի նվազագույն հորիզոնական հեռավորությունը պետք է լինի ոչ պակաս շենքերից 4.0մ, ցանկապատերից 1.0մ, իսկ ստորգետնյա ինժեներական ցանցերի միջև պետք է լինի՝ գազատարից (մ/ճ և ց/ճ) 0.5մ, ուժային լարման և կապի մալուխներից 1.0մ, ջրագծից 1.0մ և կոյուղագծից 1.5մ:
8. Նախագծվող ստորգետնյա գազատարի նվազագույն ուղղահայաց հեռավորությունը պետք է լինի՝ ջրագծից, կոյուղագծից 0.15մ, էլեկտրամալուխի վրա անցկացնելով ՊԷ պատյան՝ նվազագույնը 0.25մ, իսկ գազատարներից 0.5մ:
9. Հանապարհանցքում հողային աշխատանքները իրականացնելիս տեղարձ անելուց երթևեկության համար նախատեսված ազդանշանային նշանները:
10. Գազատարի վերգետնյա հատվածը նախատեսված է պողպատյա ԳՕՍ 10704 - 91 Ø219x6.0, Ø159x4.5 և Ø108x4.0 խողովակներից, որոնք տեղադրվում են H=0.5-5.0 մ բարձրությամբ :
11. Միացումը իրականացնել գազային տնտեսության շահագործման ծառայության աշխատակիցների ներկայությամբ:

Տնօրեն	Ա. Դավթյան			ՕՐՅԵԿՏ № 38/11-22 Հատոր-3
Նախագծող	Ս. Մակարյան			ՀՀ Արմավիրի մարզի Արաքս համայնքի Մեծամոր և Արաքս բնակավայրերի գազաֆիկացում
Պաշտոն	Ա.Ա.Հ.	ստորագր.		Միջին ճնշման գազատար — Փուլ: ԱՆ; Թերթ: 5; Թերթերի քան.: 30
				Հատակագիծ Մ 1:1000 — «ԻԳԴԻՐ ՄԱՎ» ՍՊԸ

ԾԱՆՈԹՈՒԹՅՈՒՆ

1. Գազատարի մոնտաժումն և փորձարկումն իրականացնել համաձայն ՀՀՇՆ IV-12.03.01-04 պահանջների:
2. Մոնտաժային աշխատանքների ժամանակ այլ կոմունիկացիաների ի հայտ գալու դեպքում, որոնք նախագծում չեն նշված, հարկավոր է անհապաղ կանգնեցնել աշխատանքները և տեղյակ պահել շահագործող կազմակերպության աշխատակիցներին:
3. Գազատարի և ինժեներական ցանցերի հետ հատման տեղամասերում հողային աշխատանքները կատարել ձեռքով:
4. Նախագծվող ստորգետնյա գազատարը նախատեսված է ՊԷ100 SDR 17.6 Ø225x12.8 խողովակներից որոնք տեղադրվում են H=-1.0 խորությամբ (հաշված գազատարի վերին եզրից):
5. Ստորգետնյա ՊԷ գազատարը ի հայտ բերելու նպատակով, խողովակի երկայնքով անցկացվում է պողնձյա հաղորդալար, այն տեղադրվում է ցանի շարժման ուղղության խողովակի աջ մասում 0.2մ հեռավորությամբ:
6. Գազատարի հեռավորությունը ստորգետնյա ինժեներական ցանցերի դիտահորերի և խուցերի արտաքին պատերից պետք է լինի 0.5 մ-ից ոչ պակաս:
7. Նախագծվող ստորգետնյա գազատարի նվազագույն հորիզոնական հեռավորությունը պետք է լինի ոչ պակաս՝ շենքերից 4.0մ, ցանկապատերից 1.0մ, իսկ ստորգետնյա ինժեներական ցանցերի միջև պետք է լինի գազատարից (մ/մ և ց/մ) 0.5մ, ուժային լարման և կապի մալուխներից 1.0մ, ջրագծից 1.0մ և կոյուղագծից 1.5մ:
8. Նախագծվող ստորգետնյա գազատարի նվազագույն ուղղահայաց հեռավորությունը պետք է լինի՝ ջրագծից, կոյուղագծից 0.15մ, էլեկտրամալուխի վրա անցկացնելով ՊԷ պատյան՝ նվազագույնը 0.25մ, իսկ գազատարներից 0.5մ:
9. Ճանապարհանցերում հողային աշխատանքները իրականացնելիս տեղադրել անվտանգ երթևեկության համար նախատեսված ազդանշանային նշաններ:
10. Գազատարի վերգետնյա հատվածը նախատեսված է պողպատյա ԳՈՍՏ 10704 - 91 Ø219x6.0, Ø159x4.5 և Ø108x4.0 խողովակներից, որոնք տեղադրվում են H=0.5-5.0 մ բարձրությամբ :
11. Միացումը իրականացնել գազային տնտեսության շահագործման ծառայության աշխատակիցների ներկայությամբ:

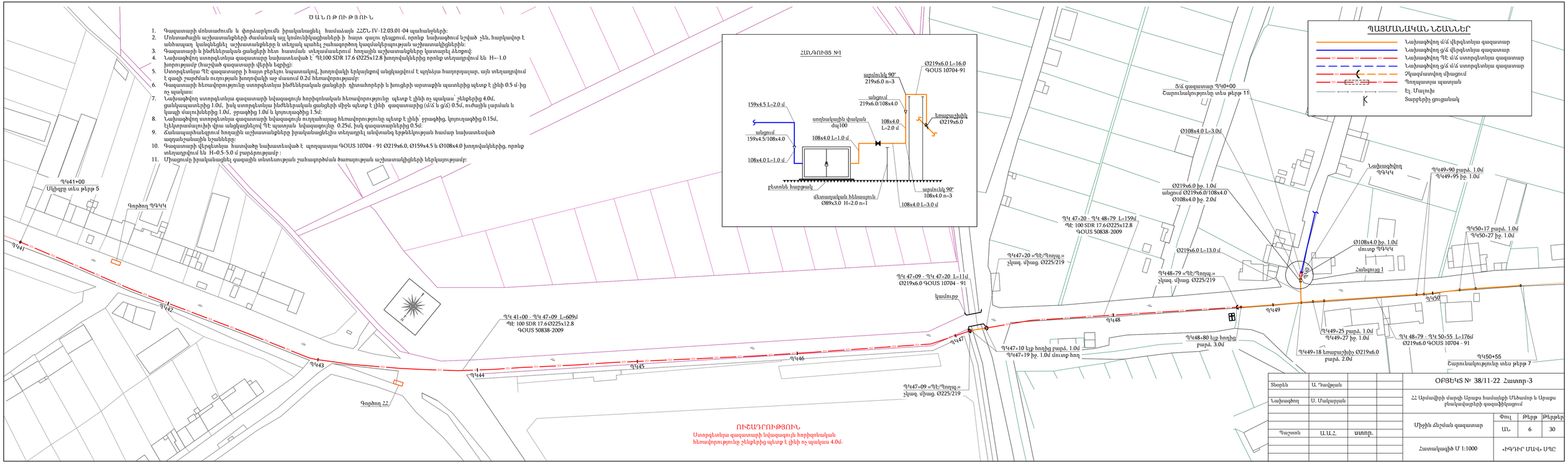

ՈՒՇԱԴՐՈՒԹՅՈՒՆ

Ստորգետնյա գազատարի նվազագույն հորիզոնական հեռավորությունը շենքերից պետք է լինի ոչ պակաս 4.0մ:

Տնօրեն	Ա. Դավթյան			ՕՐՅԵԿՏ № 38/11-22 Հատոր-3	
				ՀՀ Արմավիրի մարզի Արաքս համայնքի Մեծամոր և Արաքս բնակավայրերի գազաֆիկացում	
Նախագծող	Ս. Մակարյան				
				Միջին ճնշման գազատար	Փուլ / Թերթ / Թերթերի թիվ
					ԱՆ / 6 / 30
Պաշտոն	Ա.Ա.Հ.	ստորագ.			
				Հատակագիծ Մ 1:1000	«ԻԳԴԻՐ ՄԱՎ» ՍՊԸ

Ծ Ա Ն Ո Թ ՈՒ Թ Յ Ո Ւ Ն

1. Գազատարի մոնտաժումն և փորձարկումն իրականացնել համաձայն ՀՀՇՆ IV-12.03.01-04 պահանջների:
2. Մոնտաժային աշխատանքների ժամանակ այլ կոմունիկացիաների ի հայտ գալու դեպքում, որոնք նախագծում նշված չեն, հարկավոր է անհապաղ կանգնեցնել աշխատանքները և տեղյակ պահել շահագործող կազմակերպության աշխատակիցներին:
3. Գազատարի և ինժեներական ցանցերի հետ հատման տեղամասերում հողային աշխատանքները կատարել ձեռքով:
4. Նախագծվող ստորգետնյա գազատարը նախատեսված է՝ ՊԷ100 SDR 17.6 Ø225x12.8 խողովակներից որոնք տեղադրվում են H=-1.0 խորությամբ (հաշված գազատարի վերին եզրից):
5. Ստորգետնյա ՊԷ գազատարը ի հայտ բերելու նպատակով, խողովակի երկայնքով անցկացվում է պղնձյա հաղորդալար, այն տեղադրվում է գազի շարժման ուղության խողովակի աջ մասում 0.2մ հեռավորությամբ:
6. Գազատարի հեռավորությունը ստորգետնյա ինժեներական ցանցերի դիտահորերի և խուցերի արտաքին պատերից պետք է լինի 0.5 մ-ից ոչ պակաս:
7. Նախագծվող ստորգետնյա գազատարի նվազագույն հորիզոնական հեռավորությունը պետք է լինի ոչ պակաս՝ շենքերից 4.0մ, ցանկապատերից 1.0մ, իսկ ստորգետնյա ինժեներական ցանցերի միջև պետք է լինի՝ գազատարից (մ/ճ և գ/ճ) 0.5մ, ուժային լարման և կապի մալուխներից 1.0մ, ջրագծից 1.0մ և կոյուղագծից 1.5մ:
8. Նախագծվող ստորգետնյա գազատարի նվազագույն ուղղահայաց հեռավորությունը պետք է լինի՝ ջրագծից, կոյուղագծից 0.15մ, էլեկտրամալուխի վրա անցկացնելով ՊԷ պատյան նվազագույնը 0.25մ, իսկ գազատարներից 0.5մ:
9. Ճանապարհեզրում հողային աշխատանքները իրականացնելիս տեղադրել անվտանգ երթևեկության համար նախատեսված ազդանշանային նշաններ:
10. Գազատարի վերգետնյա հատվածը նախատեսված է պողպատյա ԳՕՍՏ 10704 - 91 Ø219x6.0, Ø159x4.5 և Ø108x4.0 խողովակներից, որոնք տեղադրվում են H=0.5-5.0 մ բարձրությամբ :
11. Միացումը իրականացնել գազային տնտեսության շահագործման ծառայության աշխատակիցների ներկայությամբ:

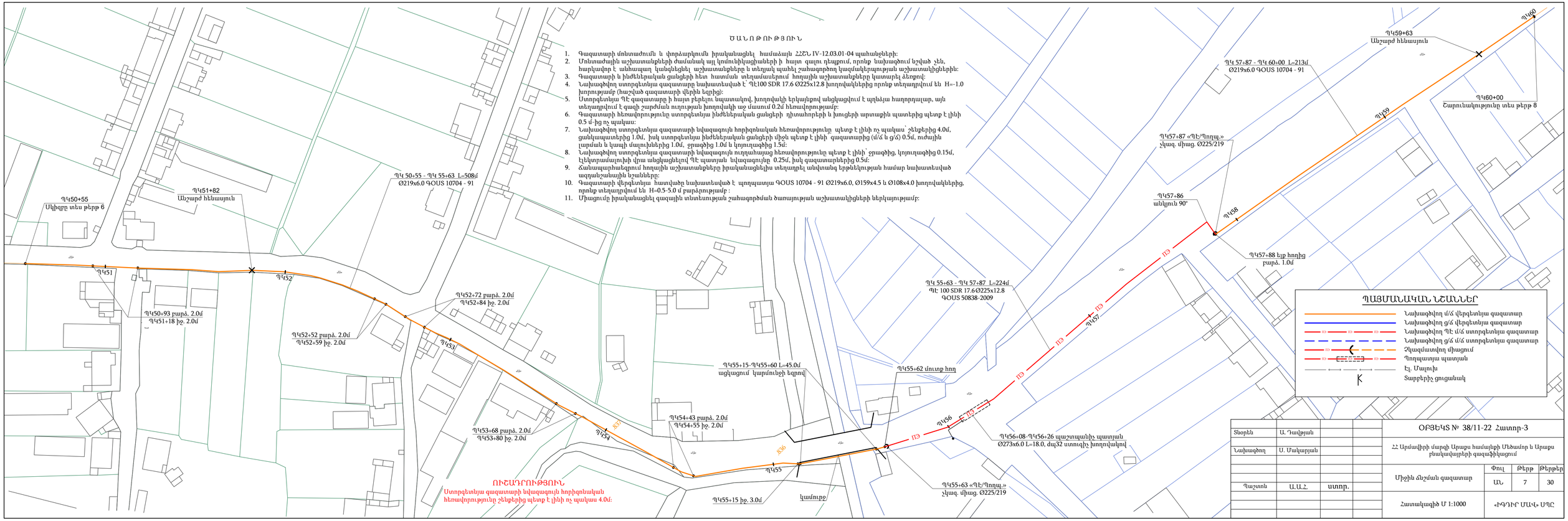

Տնօրեն	Ա. Դավթյան			ՕԲՅԵԿՏ № 38/11-22 Հատոր-3			
Նախագծող	Ս. Մակարյան			ՀՀ Արմավիրի մարզի Արաքս համայնքի Մեծամոր և Արաքս բնակավայրերի գազաֆիկացում			
				Միջին ճնշման գազատար	Փուլ	Թերթ	Թերթերի
Պաշտոն	Ա.Ա.Հ.	ստորագր.			ԱՆ	7	30
				Հատակագիծ Մ 1:1000	«ԻԳԴԻՐ ՄԱՎ» ՍՊԸ		

ԾԱՆՈԹՈՒԹՅՈՒՆ

1. Գազատարի մոնտաժումն և փորձարկումն իրականացնել համաձայն ՀՀՇՆ IV-12.03.01-04 պահանջների:
2. Մոնտաժային աշխատանքների ժամանակ այլ կոմունիկացիաների ի հայտ գալու դեպքում, որոնք նախագծում նշված չեն, հարկավոր է անհապաղ կանգնեցնել աշխատանքները և տեղավոր պահել շահագործող կազմակերպության աշխատակիցներին:
3. Գազատարի և ԻԵԵԼԵբական ցանցերի հետ հատման տեղամասերում հողային աշխատանքները կատարել ձեռքով:
4. Նախագծվող ստորգետնյա գազատարը նախատեսված է ՊԷ100 SDR 17.6 Ø225x12.8 խողովակներից որոնք տեղադրվում են H=-1.0 խորությամբ (հաշված գազատարի վերին եզրից):
5. Ստորգետնյա ՊԷ գազատարը ի հայտ բերելու նպատակով, խողովակի երկայնքով անցկացվում է պոլնձյա հատորդալար, այն տեղադրվում է գազի շարժման ուղղության խողովակի աջ մասում 0.2մ հեռավորությամբ:
6. Գազատարի հեռավորությունը ստորգետնյա ԻԵԵԼԵբական ցանցերի դիտահորերի և խուցերի արտաքին պատերից պետք է լինի 0.5 մ-ից ոչ պակաս:
7. Նախագծվող ստորգետնյա գազատարի նվազագույն հորիզոնական հեռավորությունը պետք է լինի ոչ պակաս շենքերից 4.0մ, ցանկապատերից 1.0մ, իսկ ստորգետնյա ԻԵԵԼԵբական ցանցերի միջև պետք է լինի գազատարից (ա/ճ և ց/ճ) 0.5մ, ուժային լարման և կապի մալուխներից 1.0մ, ջրագծից 1.0մ և կոյուղագծից 1.5մ:
8. Նախագծվող ստորգետնյա գազատարի նվազագույն ուղղահայաց հեռավորությունը պետք է լինի ջրագծից, կոյուղագծից 0.15մ, էլեկտրամալուխի վրա անցկացնելով ՊԷ պատյան նվազագույնը 0.25մ, իսկ գազատարներից 0.5մ:
9. Ճանապարհանցումով հողային աշխատանքները իրականացնելիս տեղադրել անվտանգ երթևեկության համար նախատեսված ազդանշանային նշանները:
10. Գազատարի վերգետնյա հատվածը նախատեսված է պողպատյա ԳՕՍՏ 10704 - 91 Ø219x6.0, Ø159x4.5 և Ø108x4.0 խողովակներից, որոնք տեղադրվում են H=0.5-5.0 մ բարձրությամբ :
11. Միացումը իրականացնել գազային տնտեսության շահագործման ծառայության աշխատակիցների ներկայությամբ:

ՊԱՅՄԱՆԱԿԱՆ ՆՇԱՆՆԵՐ

- Նախագծվող մ/ճ վերգետնյա գազատար
- Նախագծվող ց/ճ վերգետնյա գազատար
- Նախագծվող ՊԷ մ/ճ ստորգետնյա գազատար
- Նախագծվող ց/ճ մ/ճ ստորգետնյա գազատար
- Չկազմատվող միացում
- Պողպատյա պատյան
- Էլ. Մալուխ
- Տարբերիկ ցուցանակ

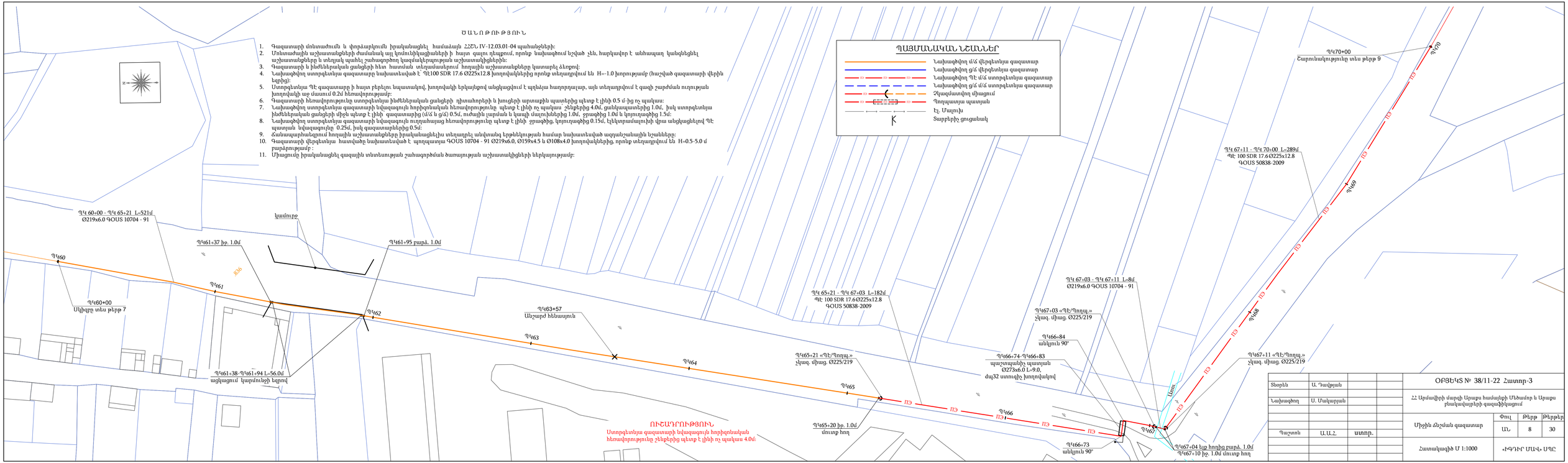

Տնօրեն	Ա. Դավթյան			ՕԲՅԵԿՏ № 38/11-22 Հատոր-3	
Նախագծող	Ս. Մակարյան			ՀՀ Արմավիրի մարզի Արաքս համայնքի Մեծամոր և Արաքս բնակավայրերի գազաֆիկացում	
Պաշտոն	Ա.Ա.Հ.	ստորագ.		Միջին ճնշման գազատար	Փուլ / Թերթ / Թերթերի թիվ: ԱՆ / 8 / 30
				Հատակագիծ Մ 1:1000	ԱԻԳԴԻՐ ՄԱՎԼ ՍՊԸ

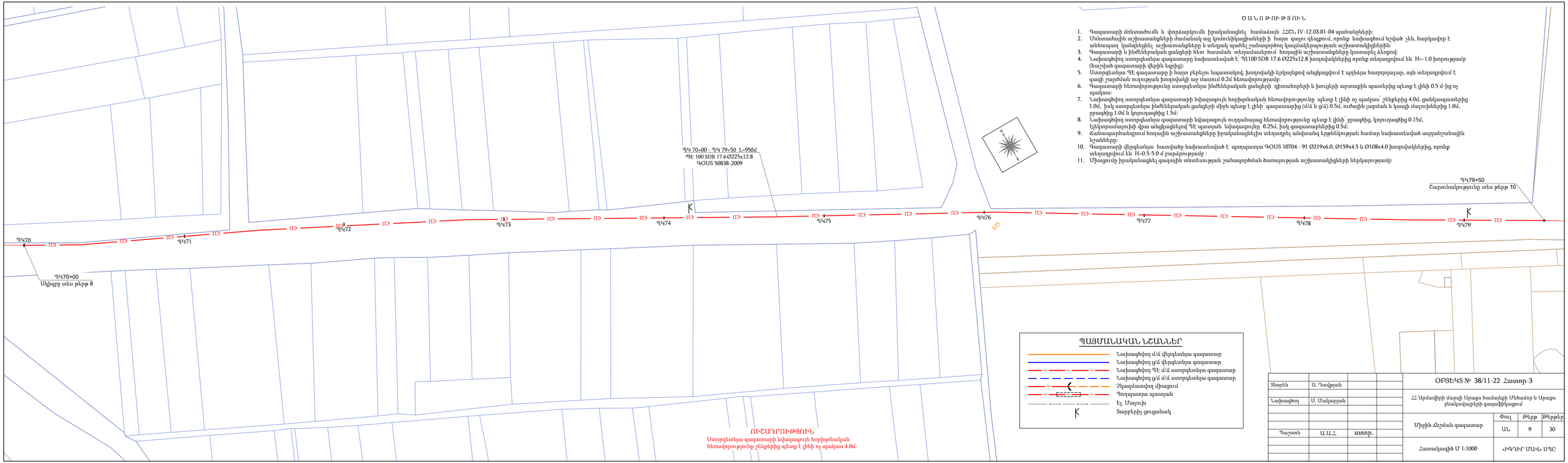

ԾԱՆՈԹՈՒԹՅՈՒՆ

1. Գազատարի մոնտաժումն և փորձարկումն իրականացնել համաձայն ՀՇՇՆ IV-12.03.01-04 պահանջների:
2. Մոնտաժային աշխատանքների ժամանակ այլ կոմունիկացիաների ի հայտ գալու դեպքում, որոնք նախագծում նշված չեն, հարկավոր է անհապաղ կանգնեցնել աշխատանքները և տեղյակ պահել շահագործող կազմակերպության աշխատակիցներին:
3. Գազատարի և ինժեներական ցանցերի հետ հատման տեղամասերում հողային աշխատանքները կատարել ձեռքով:
4. Նախագծվող ստորգետնյա գազատարը նախատեսված է՝ ՊԷ100 SDR 17.6 Ø225x12.8 խողովակներից որոնք տեղադրվում են H=-1.0 խորությամբ (հաշված գազատարի վերին եզրից):
5. Ստորգետնյա ՊԷ գազատարը ի հայտ բերելու նպատակով, խողովակի երկայնքով անցկացվում է պղնձյա հաղորդալար, այն տեղադրվում է գազի շարժման ուղղության խողովակի աջ մասում 0.2մ հեռավորությամբ:
6. Գազատարի հեռավորությունը ստորգետնյա ինժեներական ցանցերի դիտահորերի և խուցերի արտաքին պատերից պետք է լինի 0.5 մ-ից ոչ պակաս:
7. Նախագծվող ստորգետնյա գազատարի նվազագույն հորիզոնական հեռավորությունը պետք է լինի ոչ պակաս՝ շենքերից 4.0մ, ցանկապատերից 1.0մ, իսկ ստորգետնյա ինժեներական ցանցերի միջև պետք է լինի՝ գազատարից (մ/ճ և ց/ճ) 0.5մ, ուժային լարման և կապի մալուխներից 1.0մ, ջրագծից 1.0մ և կոյուղագծից 1.5մ:
8. Նախագծվող ստորգետնյա գազատարի նվազագույն ուղղահայաց հեռավորությունը պետք է լինի՝ ջրագծից, կոյուղագծից 0.15մ, էլեկտրամալուխի վրա անցկացնելով ՊԷ պատյան նվազագույնը 0.25մ, իսկ գազատարներից 0.5մ:
9. Ճանապարհանցքում հողային աշխատանքները իրականացնելիս տեղադրել անվտանգ երթևեկության համար նախատեսված ազդանշանային երթևեկները:
10. Գազատարի վերգետնյա հատվածը նախատեսված է պողպատյա ԳՕՍՏ 10704 - 91 Ø219x6.0, Ø159x4.5 և Ø108x4.0 խողովակներից, որոնք տեղադրվում են H=0.5-5.0 մ բարձրությամբ :
11. Միացումը իրականացնել գազային տնտեսության շահագործման ծառայության աշխատակիցների ներկայությամբ:

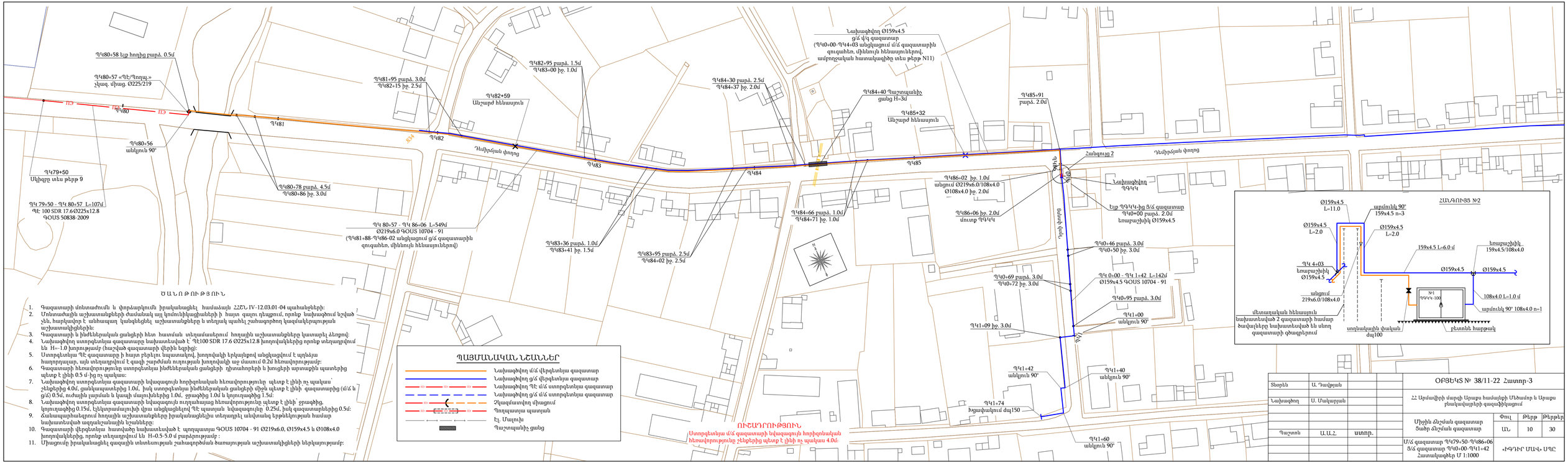

ԾԱՆՈԹՈՒԹՅՈՒՆ

1. Գազատարի մոնտաժումն և փորձարկումն իրականացնել համաձայն ՀՇՇՆ IV-12.03.01-04 պահանջների:
2. Մոնտաժային աշխատանքների ժամանակ այլ կոմունիկացիաների ի հայտ գալու դեպքում, որոնք նախագծում նշված չեն, հարկավոր է անհապաղ կանգնեցնել աշխատանքները և տեղյակ պահել շահագործող կազմակերպության աշխատակիցներին:
3. Գազատարի և ինժեներական ցանցերի հետ հատման սեղմամասերում հողային աշխատանքները կատարել ձեռքով:
4. Նախագծվող ստորգետնյա գազատարը նախատեսված է ՊԷ100 SDR 17.6 Ø225x12.8 խողովակներից որոնք տեղադրվում են H=-1.0 խորությամբ (հաշված գազատարի վերին եզրից):
5. Ստորգետնյա ՊԷ գազատարը ի հայտ բերելու նպատակով, խողովակի եզրայնքով անցկացվում է պղնձյա հաղորդալար, այն տեղադրվում է գազի շարժման ուղղության խողովակի աջ մասում 0.2մ հեռավորությամբ:
6. Գազատարի հեռավորությունը ստորգետնյա ինժեներական ցանցերի դիտահորերի և խուցերի արտաքին պատերից պետք է լինի 0.5 մ-ից ոչ պակաս:
7. Նախագծվող ստորգետնյա գազատարի նվազագույն հորիզոնական հեռավորությունը պետք է լինի ոչ պակաս՝ շենքերից 4.0մ, ցանկապատերից 1.0մ, իսկ ստորգետնյա ինժեներական ցանցերի միջև պետք է լինի գազատարից (մ/ձ և ց/ձ) 0.5մ, ուժային լարման և կապի մալուխներից 1.0մ, ջրագծից 1.0մ և կոյուղագծից 1.5մ:
8. Նախագծվող ստորգետնյա գազատարի նվազագույն ուղղահայաց հեռավորությունը պետք է լինի՝ ջրագծից, կոյուղագծից 0.15մ, էլեկտրամալուխի վրա անցկացնելով Պէ պատյան նվազագույնը 0.25մ, իսկ գազատարներից 0.5մ:
9. Ճանապարհաներում հողային աշխատանքները իրականացնելիս տեղադրել անվտանգ երթևեկության համար նախատեսված ազդանշանային նշանները:
10. Գազատարի վերգետնյա հատվածը նախատեսված է պողպատյա ԳՕՍՏ 10704 - 91 Ø219x6.0, Ø159x4.5 և Ø108x4.0 խողովակներից, որոնք տեղադրվում են H=0.5-5.0 մ բարձրությամբ :
11. Միացումը իրականացնել գազային տնտեսության շահագործման ծառայության աշխատակիցների ներկայությամբ:

Տնօրեն	Ա. Դավթյան		
Նախագծող	Ս. Մակաբյան		
Պաշտոն	Ա.Ա.Հ.	ստորագրություն	

ՕԲՅԵԿՏ № 38/11-22 Հատոր-3

ՀՀ Արմավիրի մարզի Արաքս համայնքի Մեծամոր և Արաքս բնակավայրերի գազաֆիկացում

Միջին ճնշման գազատար
Ցածր ճնշման գազատար

Փուլ	Թերթ	Թերթերի
ԱՆ	10	30

Մ/ձ գազատար ՊԿ79+50-ՊԿ86+06
Ց/ձ գազատար ՊԿ0+00-ՊԿ1+42
Հատակագիծ մ 1:1000

ԼԻԳԱԴԻՐ ՄԱՎԼ ՍՊԸ

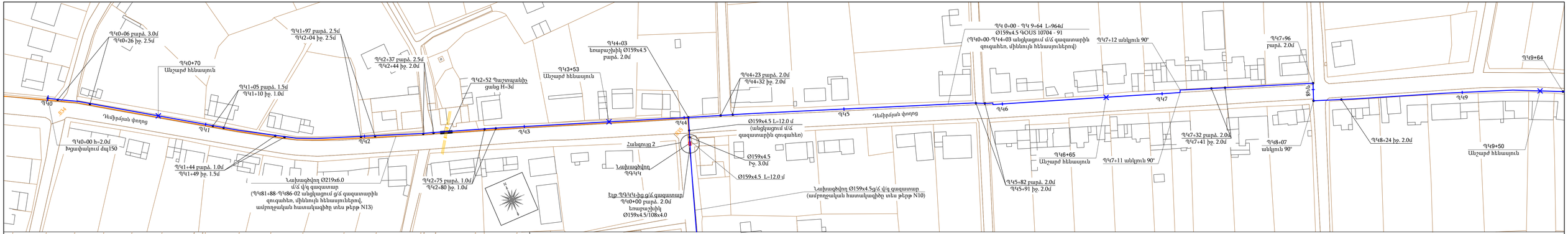

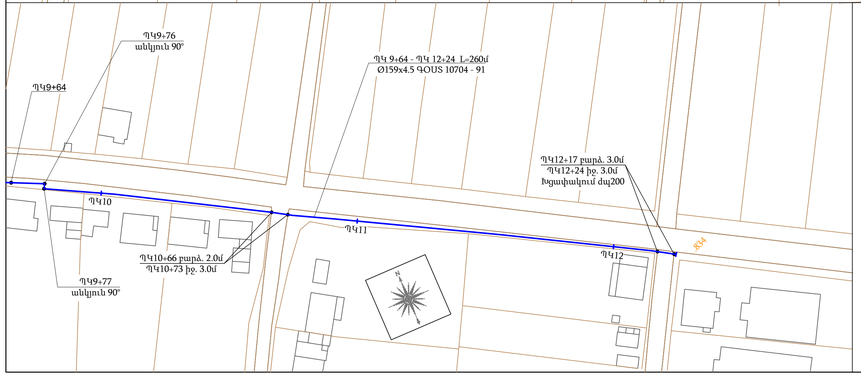

Ծ Ա Ն Ո Թ Ո Ւ Թ Յ Ո Ւ Ն

1. Գազատարի մոնտաժումն և փորձարկումն իրականացնել համաձայն ՀՀՇՆ IV-12.03.01-04 պահանջների:
2. Մոնտաժային աշխատանքների ժամանակ այլ կոմունիկացիաների ի հայտ գալու դեպքում, որոնք նախագծում նշված չեն, հարկավոր է անհապաղ կանգնեցնել աշխատանքները և տեղյակ պահել շահագործող կազմակերպության աշխատակիցներին:
3. Գազատարի և ինժեներական ցանցերի հետ հատման տեղամասերում հողային աշխատանքները կատարել ձեռքով:
4. Նախագծվող ստորգետնյա գազատարը նախատեսված է ՊԷ100 SDR 17.6 Ø225x12.8 խողովակներից որոնք տեղադրվում են H=1.0 խորությամբ (հաշված գազատարի վերին եզրից):
5. Ստորգետնյա ՊԷ գազատարի ի հայտ բերելու նպատակով, խողովակի երկայնքով անցկացվում է պրնձյա հաղորդալար, այն տեղադրվում է գազի շարժման ուղղության խողովակի աջ մասում 0.2մ հեռավորությամբ:
6. Գազատարի հեռավորությունը ստորգետնյա ինժեներական ցանցերի դիտահորերի և խուցերի արտաքին պատերից պետք է լինի 0.5 մ-ից ոչ պակաս:
7. Նախագծվող ստորգետնյա գազատարի նվազագույն հորիզոնական հեռավորությունը պետք է լինի ոչ պակաս՝ շենքերից 2.0մ, ցանկապատերից 1.0մ, իսկ ստորգետնյա ինժեներական ցանցերի միջև պետք է լինի գազատարից (մ/ձ և ց/ձ) 0.5մ, ուժային լարման և կապի մալուխներից 1.0մ, ջրագծից 1.0մ և կոյուղագծից 1.0մ:
8. Նախագծվող ստորգետնյա գազատարի նվազագույն ուղղահայաց հեռավորությունը պետք է լինի՝ ջրագծից, կոյուղագծից 0.15մ, էլեկտրամալուխի վրա անցկացնելով ՊԷ պատյան ներգազարկելը՝ 0.25մ, իսկ գազատարներից 0.5մ:
9. Ճանապարհահատման հողային աշխատանքները իրականացնելիս տեղադրել անվտանգ երթևեկության համար նախատեսված ազդանշանային նշանները:
10. Գազատարի վերգետնյա հատվածը նախատեսված է պողպատյա ԳՕՍՏ 10704 - 91 Ø219x6.0, Ø159x4.5 և Ø108x4.0 խողովակներից, որոնք տեղադրվում են H=0.5-5.0 մ բարձրությամբ :
11. Միացումը իրականացնել գազային տնտեսության շահագործման ծառայության աշխատակիցների ներկայությամբ:

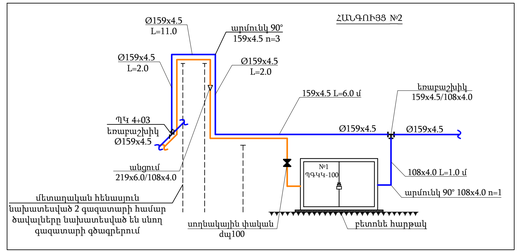

ՊԱՅՄԱՆԱԿԱՆ ՆՇԱՆՆԵՐ

- Նախագծվող մ/ձ վերգետնյա գազատար
- Նախագծվող ց/ձ վերգետնյա գազատար
- Նախագծվող ՊԷ մ/ձ ստորգետնյա գազատար
- Նախագծվող ց/ձ մ/ձ ստորգետնյա գազատար
- Ցկազմատվող միացում
- Պողպատյա պատյան
- Էլ. Մալուխ
- Պաշտպանիչ ցանց

Տնօրեն	Ա. Դավթյան			ՕԲՅԵԿՏ № 38/11-22 Հատոր-3			
Նախագիծ	Ս. Մակարյան			ՀՀ Արմավիրի մարզի Արաքս համայնքի Մեծամոր և Արաքս բնակավայրերի գազաֆիկացում			
Պաշտոն	Ա.Ա.Հ.	ստորագ.		Միջին ճնշման գազատար Ցածր ճնշման գազատար	Փուլ	Թերթ	Թերթերի
					ԱՆ	11	30
				Հատակագիծ Մ 1:1000	«ԻԳԴԻՐ ՄԱՎ» ՍՊԸ		

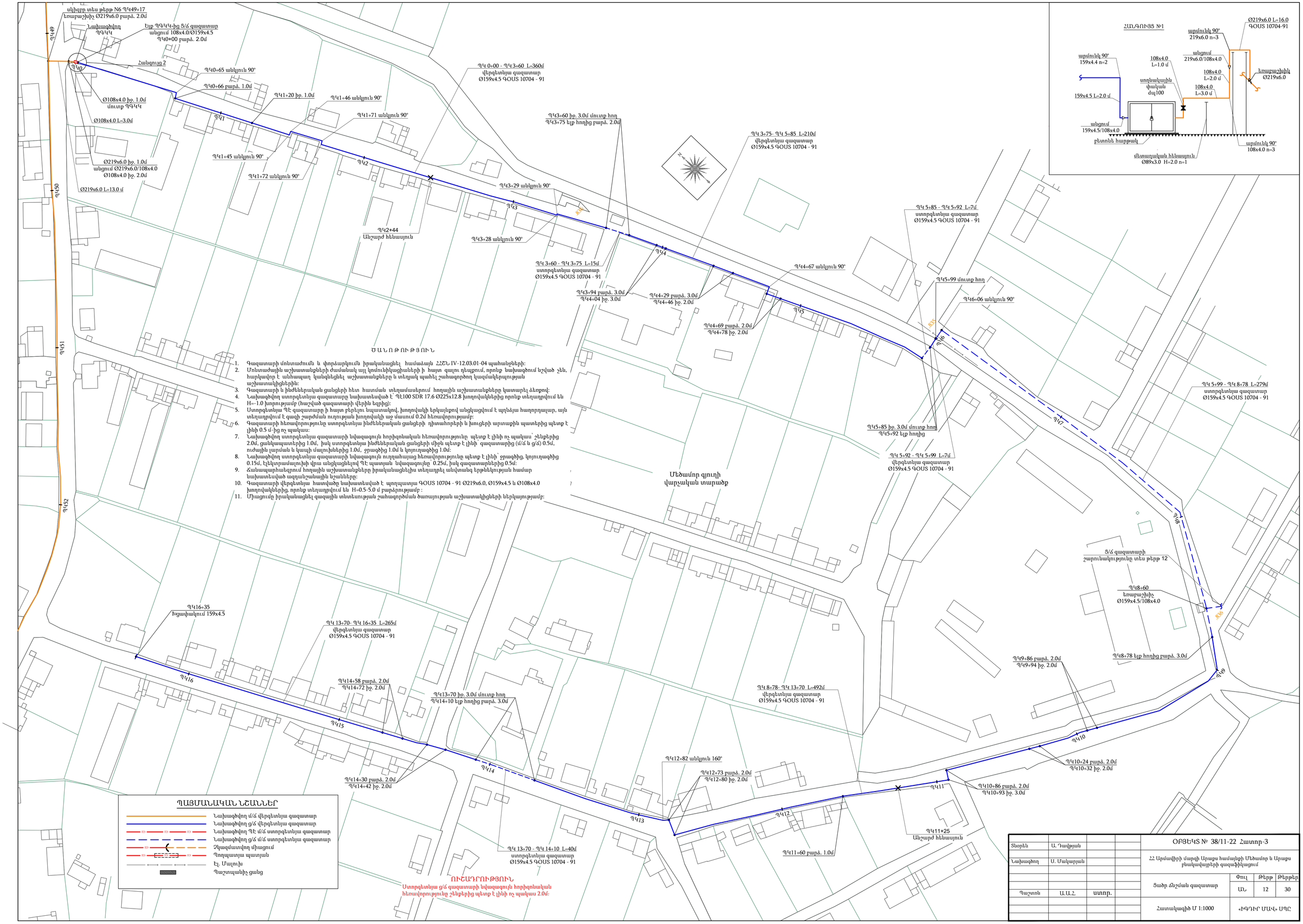

Ծ Ա Ն Ո Թ Ո Ւ Թ Յ Ո Ւ Ն

1. Գազատարի մոնտաժումն և փորձարկումն իրականացնել համաձայն ՀՀՇՆ IV-12.03.01-04 պահանջների:
2. Մոնտաժային աշխատանքների ժամանակ այլ կոմունիկացիաների ի հայտ գալու դեպքում, որոնք նախագծում նշված չեն, հարկավոր է անհապաղ կանգնեցնել աշխատանքները և տեղյակ պահել շահագործող կազմակերպության աշխատակիցներին:
3. Գազատարի և ինժեներական ցանցերի հետ հատման տեղամասերում հողային աշխատանքները կատարել ձեռքով:
4. Նախագծվող ստորգետնյա գազատարը նախատեսված է ՊԷ100 SDR 17.6 Ø225x12.8 խողովակներից որոնք տեղադրվում են H=-1.0 խորությամբ (հաշված գազատարի վերին եզրից):
5. Ստորգետնյա ՊԷ գազատարը ի հայտ բերելու նպատակով, խողովակի երկայնքով անցկացվում է պղնձյա հաղորդալար, այն տեղադրվում է գազի շարժման ուղղության խողովակի աջ մասում 0.2մ հեռավորությամբ:
6. Գազատարի հեռավորությունը ստորգետնյա ինժեներական ցանցերի դիտահորերի և խուցերի արտաքին պատերից պետք է լինի 0.5 մ-ից ոչ պակաս:
7. Նախագծվող ստորգետնյա գազատարի նվազագույն հորիզոնական հեռավորությունը պետք է լինի ոչ պակաս՝ շենքերից 2.0մ, ցանկապատերից 1.0մ, իսկ ստորգետնյա ինժեներական ցանցերի միջև պետք է լինի՝ գազատարից (մ/ճ և ց/ճ) 0.5մ, ուժային լարման և կապի մալուխներից 1.0մ, ջրագծից 1.0մ և կոյուղագծից 1.0մ:
8. Նախագծվող ստորգետնյա գազատարի նվազագույն ուղղահայաց հեռավորությունը պետք է լինի՝ ջրագծից, կոյուղագծից 0.15մ, էլեկտրամալուխի վրա անցկացնելով ՊԷ պատյան նվազագույնը 0.25մ, իսկ գազատարներից 0.5մ:
9. Ճանապարհաեզրում հողային աշխատանքները իրականացնելիս տեղադրել անվտանգ երթևեկության համար նախատեսված ազդանշանային նշանները:
10. Գազատարի վերգետնյա հատվածը նախատեսված է պողպատյա ԳՕՍՏ 10704 - 91 Ø219x6.0, Ø159x4.5 և Ø108x4.0 խողովակներից, որոնք տեղադրվում են H=0.5-5.0 մ բարձրությամբ :
11. Միացումը իրականացնել գազային տնտեսության շահագործման ծառայության աշխատակիցների ներկայությամբ:

ՊԱՅՄԱՆԱԿԱՆ ՆՇԱՆՆԵՐ

- Նախագծվող մ/ճ վերգետնյա գազատար
- Նախագծվող ց/ճ վերգետնյա գազատար
- Նախագծվող ՊԷ մ/ճ ստորգետնյա գազատար
- Նախագծվող ց/ճ մ/ճ ստորգետնյա գազատար
- Չկազմատվող միացում
- Պողպատյա պատյան
- Էլ. Մալուխ
- Պաշտպանիչ ցանց

ՈՒՇԱԴՐՈՒԹՅՈՒՆ

Ստորգետնյա ց/ճ գազատարի նվազագույն հորիզոնական հեռավորությունը շենքերից պետք է լինի ոչ պակաս 2.0մ:

Տնօրեն	Ա. Դավթյան			ՕԲՅԵԿՏ № 38/11-22 Հատոր-3		
Նախագծող	Ս. Մակարյան			ՀՀ Արմավիրի մարզի Արաքս համայնքի Մեծամոր և Արաքս բնակավայրերի գազաֆիկացում		
Պաշտոն	Ա.Ա.Հ.	ստոր.		Ցածր ճնշման գազատար	Փուլ	Թերթ	Թերթեր
					ԱՆ	12	30
				Հատակագիծ Մ 1:1000	«ԻԳԴԻՐ ՄԱՎ» ՍՊԸ		

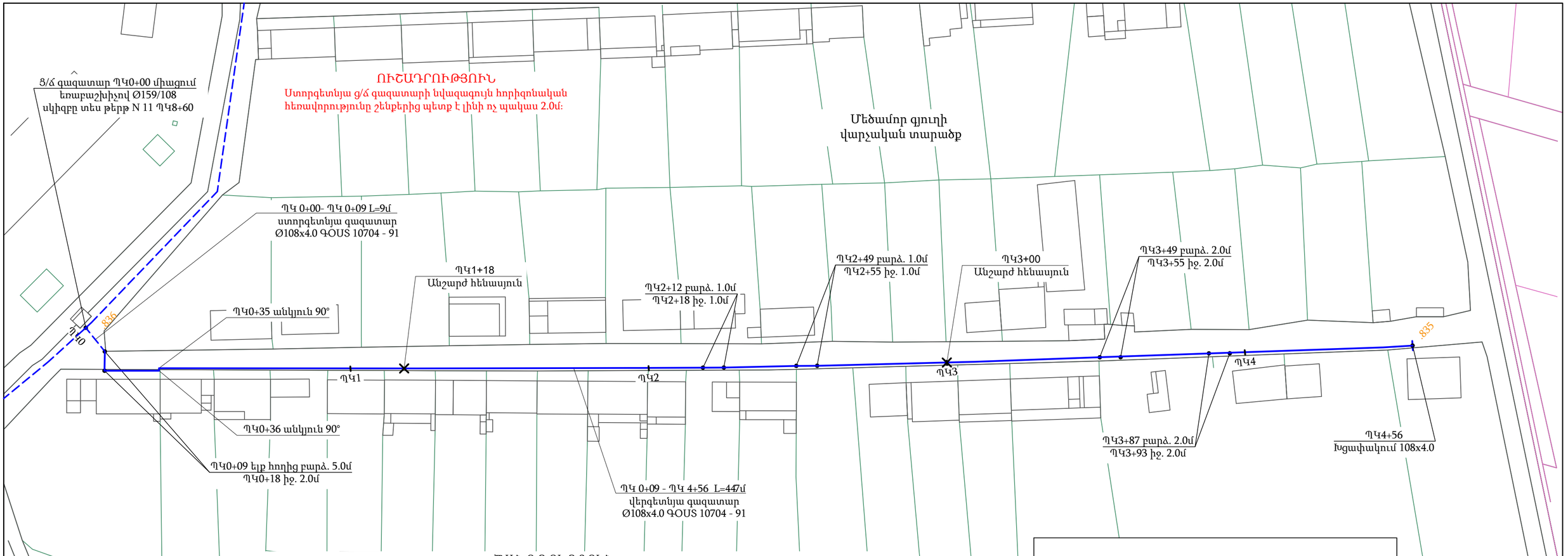

ՊԱՅՄԱՆԱԿԱՆ ՆՇԱՆՆԵՐ

- Նախագծվող ց/Ճ ստորգետնյա գազատար
- Նախագծվող մ/Ճ վերգետնյա գազատար

Ծ Ա Ն Ո Թ ՈՒ Թ Յ ՈՒ Ն

1. Գազատարի մոնտաժումն և փորձարկումն իրականացնել համաձայն ՀՀՇՆ IV-12.03.01-04 պահանջների:
2. Մոնտաժային աշխատանքների ժամանակ այլ կոմունիկացիաների ի հայտ գալու դեպքում, որոնք նախագծում նշված չեն, հարկավոր է անհապաղ կանգնեցնել աշխատանքները և տեղյակ պահել շահագործող կազմակերպության աշխատակիցներին:
3. Գազատարի և ինժեներական ցանցերի հետ հատման տեղամասերում հողային աշխատանքները կատարել ձեռքով:
4. Նախագծվող ստորգետնյա գազատարը նախատեսված է՝ ՊԷ100 SDR 17.6 Ø225x12.8 խողովակներից որոնք տեղադրվում են H=-1.0 խորությամբ (հաշված գազատարի վերին եզրից):
5. Ստորգետնյա ՊԷ գազատարը ի հայտ բերելու նպատակով, խողովակի երկայնքով անցկացվում է պղնձյա հաղորդալար, այն տեղադրվում է գազի շարժման ուղղության խողովակի աջ մասում 0.2մ հեռավորությամբ:
6. Գազատարի հեռավորությունը ստորգետնյա ինժեներական ցանցերի դիտահորերի և խուցերի արտաքին պատերից պետք է լինի 0.5 մ-ից ոչ պակաս:
7. Նախագծվող ստորգետնյա գազատարի նվազագույն հորիզոնական հեռավորությունը պետք է լինի ոչ պակաս՝ շենքերից 2.0մ, ցանկապատերից 1.0մ, իսկ ստորգետնյա ինժեներական ցանցերի միջև պետք է լինի՝ գազատարից (մ/Ճ և ց/Ճ) 0.5մ, ուժային լարման և կապի մալուխներից 1.0մ, ջրագծից 1.0մ և կոյուղագծից 1.0մ:
8. Նախագծվող ստորգետնյա գազատարի նվազագույն ուղղահայաց հեռավորությունը պետք է լինի՝ ջրագծից, կոյուղագծից 0.15մ, էլեկտրամալուխի վրա անցկացնելով ՊԷ պատյան նվազագույնը՝ 0.25մ, իսկ գազատարներից 0.5մ:
9. Ճանապարհեզրում հողային աշխատանքները իրականացնելիս տեղադրել անվտանգ երթևեկության համար նախատեսված ազդանշանային նշանները:
10. Գազատարի վերգետնյա հատվածը նախատեսված է պողպատյա ԳՕՍՏ 10704 - 91 Ø219x6.0, Ø159x4.5 և Ø108x4.0 խողովակներից, որոնք տեղադրվում են H=0.5-5.0 մ բարձրությամբ :
11. Միացումը իրականացնել գազային տնտեսության շահագործման ծառայության աշխատակիցների ներկայությամբ:

Տնօրեն	Ա. Դավթյան			ՕԲՅԵԿՏ № 38/11-22 Հատոր-3		
Նախագծող	Ս. Մակարյան			ՀՀ Արմավիրի մարզի Արաքս համայնքի Մեծամոր և Արաքս բնակավայրերի գազաֆիկացում		
				Ցածր ճնշման գազատար	Փուլ	Թերթ	Թերթեր
Պաշտոն	Ա.Ա.Հ.	ստոր.			ԱՆ	13	30
				Հատակագիծ Մ 1:1000	«ԻԳԴԻՐ ՄԱՎ» ՍՊԸ		

ԽՐԱՄՈՒՂԻՐ ԿՏՐՎԱԾՔ ՀԱՅԱՍՏԱՆՈՒՂԻ ԽՐԱՄՈՒՂԱԿԻՐ ՀԱՄԱՐ

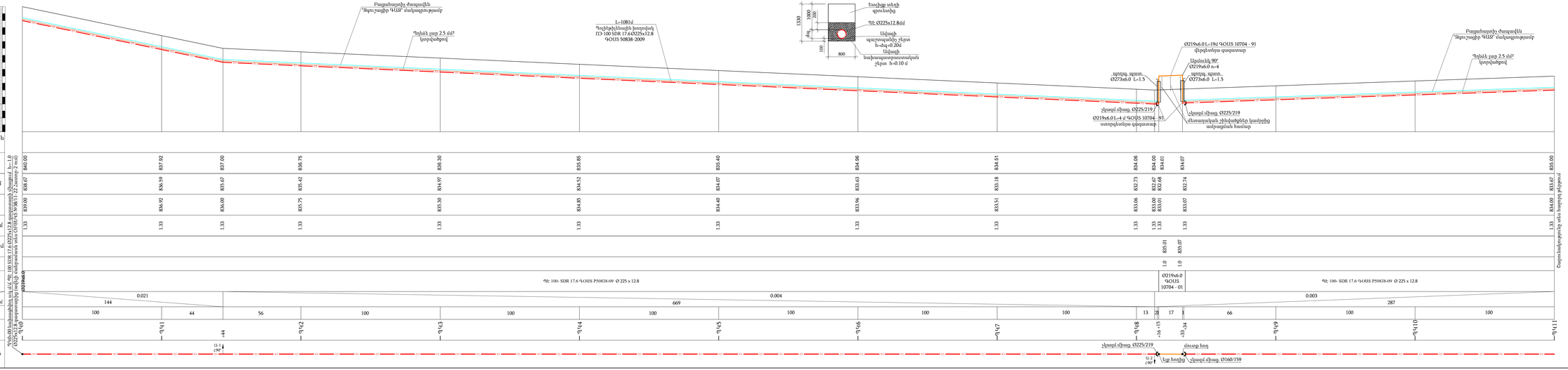

Տարեն	Ս. Դանիելյան				
Ստուգող	Ս. Ավետիսյան				
Գլխավոր	Ս. Ավետիսյան				

ՕՐԵՑԿԱՏ № 3611-22 Հատոր 3

22 Կարմիր Գյուղ համայնքի Մեծամոր և Կիրանց բնակավայրերի գազաֆիկացումը

Փոփ.	Էջ	Էջերի թիվը	Գծագրի անվանումը
	14	30	Գազատարի հատակագիծ

ՀՀՇ 3.01.03-97
Գազամատակարարում և արտաքին գազատարներ

Գազատարի հատակագիծ

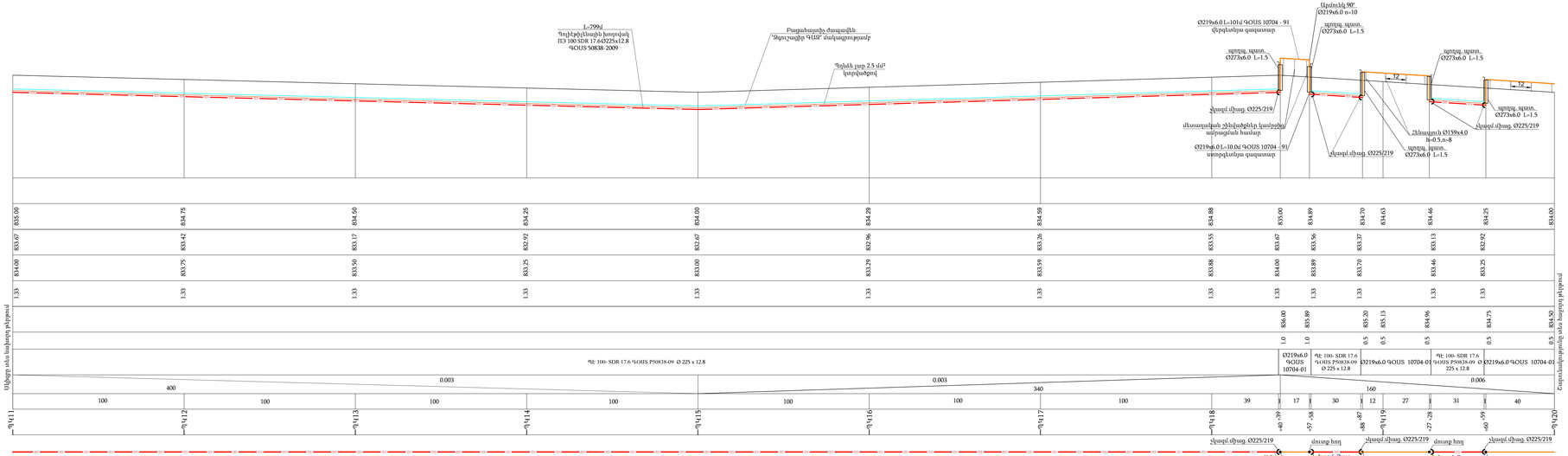

ԽՐԱՄՈՒՂՈՒ ԿՏՐՎԱԾՔ ՆԱԽԱԳԾԱՅԻՆ
ԽՐԴՈՒՄԱՎԱՌ ՀԱՄԱՐ

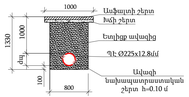

ԽՐԱՄՈՒՂՈՒ ԿՏՐՎԱԾՔ ՆԱԽԱԳԾԱՅԻՆ
ԽՐԴՈՒՄԱՎԱՌ ՀԱՄԱՐ

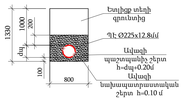

							ՕՐԵՓԱՏԱՍ № 3811-22 Հատոր 3
							22 Կրտսերի փողոց Կոստոյի հատակագիծ 12 Հանրային և Կոստոյ բնակելիաշինարարական թաղամաս
							ՏԵՂԵԿԱԳԻՐ ԳԾԱԳՐՈՒԹՅԱՆ
							Գծագրության տարրերի նշանակումներ
							Գծագրության տարրերի նշանակումներ
							Գազատարի գծագրություն
							Գազատարի գծագրություն
Տնտեսվարող	Ս. Գասպարյան						ՇՄՀ-2
Գլխավոր մասնագետ	Ս. Մանասյան						Գծագրություն
Գլխավոր մասնագետ							
Գլխավոր մասնագետ							
Գլխավոր մասնագետ						

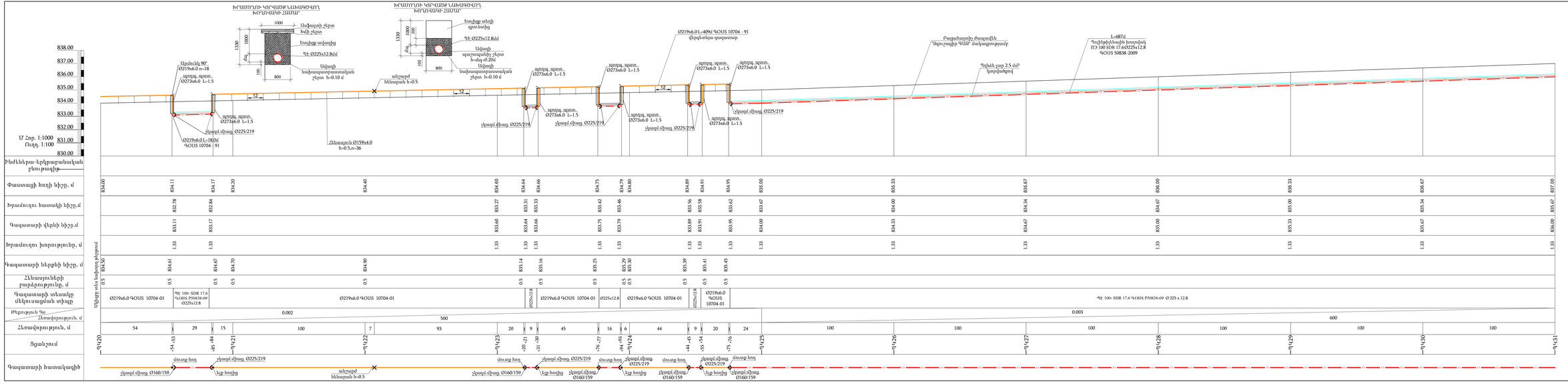

Տարեն	Ս. Գալստյան				
Ստուգող	Ս. Մանվելյան				
Գլխավոր մասնագետ	Ս. Մանվելյան				
Գլխավոր	Ս.Ավետիսյան				

ՕԳԵՏԱՏՆ 3811-22 Հատոր 3

22 Կարմիր գետի ձախ ափի Կողբ հատակագիծ Ք.Վանաձոր բնակելի թաղամասի գազաֆիկացում

Փոփ.	Էջերի թիվը	Գիրք
1.11.1	16	38

Մասնագիտ. գլխավոր մասնագետ

Գրաֆիկական մասնագիտ. գլխավոր մասնագետ

ՀԱՅԱՍՏԱՆ

ՀՀ ՔԱՂԱՔԱՇԻՆՈՒԹՅԱՆ, ՏԵՂԱԿԱՆ ԻՆՔՆԱԿԱՌԱՎԱՐՄԱՆ ԵՎ ՏԱՐԱԾՔԱՅԻՆ ԿԱՌԱՎԱՐՄԱՆ ՆԱԽԱՐԱՐՈՒԹՅՈՒՆ

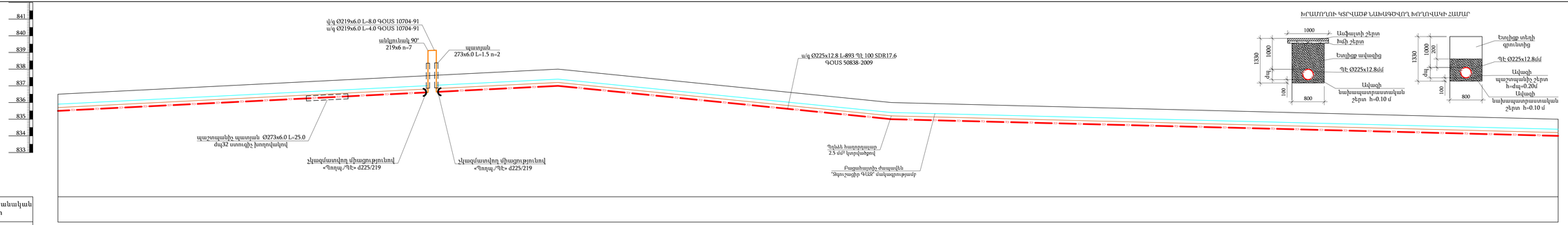

U Հոր. 1:1000
Ուղղ. 1:100

Ռելիեֆաբանական բնութագիր	
Փաստացի հողի նիշը, մ	836.50 837.00 837.24 837.37 837.50 837.62 838.00 837.00 836.00 835.75 835.50 835.25 835.00
Խրամուղու հատակի նիշը,մ	835.18 835.68 835.92 836.05 836.18 836.30 836.30 836.68 835.68 834.67 834.43 834.18 833.93 833.68
Գազատարի վերևի նիշը,մ	835.50 836.00 836.24 836.37 836.50 836.62 836.62 837.00 836.00 835.00 834.75 834.50 834.25 834.00
Խրամուղու խորություն, մ	1.33 1.33 1.325 1.325 1.325 1.325 1.325 1.325 1.325 1.325 1.325 1.325 1.325 1.325
Գազատարի ներքևի նիշը, մ	839.12
Հենասյուների բարձրությունը, մ	1.5
Գազատարի տեսակը մեկուսացման տիպը	Ø219x6.0 / Ø225x12.8 ՊԷ 100 SDR 17.6 ԳՕՍ 50838-2009
Հեռավորություն, մ / Թեքություն ‰	240 / 0.006 / 0.01 / 200 / 0.002 / 400
Հեռավորություն, մ	100 49 25 25 20 5 71 100 100 100 100 100 100
Ցցանշում	ՊԿ 31 ՊԿ 32 +49 +74 +75 ՊԿ 33 +20.11 +22.11 +22.28 +29 ՊԿ 34 ՊԿ 35 ՊԿ 36 ՊԿ 37 ՊԿ 38 ՊԿ 39 ՊԿ 40
Գազատարի հատակագիծ	Ան. 90° պաշտպանիչ պատյան ժպ32 ատուգիչ խողովակով; Ան. 90° նյութ հողից h=1.5; չկազմավորվող միացությունով «Պողպ./ՊԷ» d225/219; մուտք հող h=-1.0

ՕԳՏԱԿԱՏ № 38/11-22 Հատոր-3							ՇՆ ԿՈՂՄ ԱՌԱՆՑՔԱՅԻՆ ԳԾԱՅԻՆ ՇԻՆԱՐԱՐԱԿԱՆ ԿԱԶՄԱԿԵՐՊՈՒԹՅՈՒՆ
22 կիլոմետրանիշի գազատարի գազամատակարարման համակարգի վերակառուցում							Գրքույկ
							30
							Գիրք
							17
Մշակեց մշտական							Գլուխ
գազամատակարարման համակարգերի նախագծում							Ան.
Տնօրեն	Լ.Գասպարյան						
Գլխավոր մասնագետ	Ս.Մուսայելյան						
Գծագրեց	Ս.Ս.Հ.						

ԽՐԱՄՈՒՂԻ ԿՏՐՎԱԾՔ ՀԱՄԱԿՑՎՈՂ ԽՐՈՒՂՎԱԿԻ ՀԱՄԱՐ

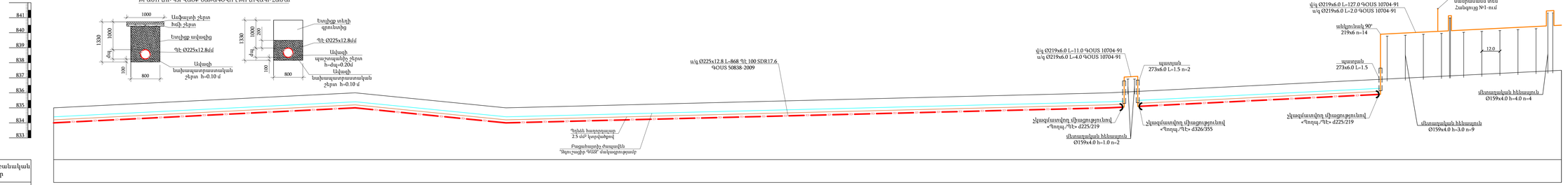

| | | |

ԽՐԱՄՈՒՂԻ ԿՏՐՎԱԾՔ ԼԱՆԹԱԳԾՎՈՂ ԽՈՂՈՎԱԿԻ ՀԱՄԱՐ

| | | |

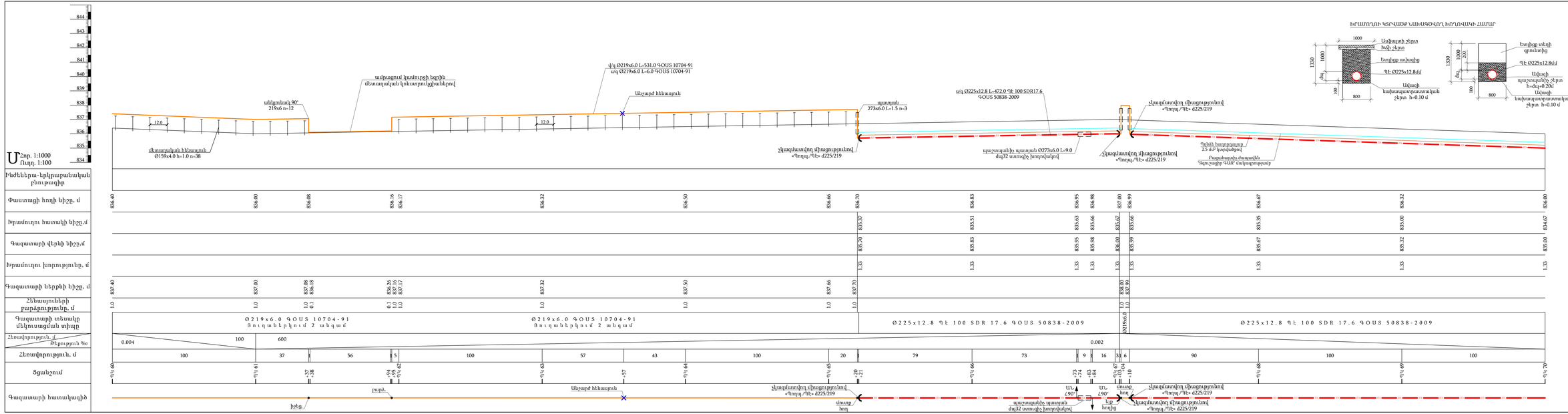

ՕՐՁԵՆՍ № 38/11-22 Հատոր-3 «Հ Գրանցային Կետերի Միացման Ուսումնասիրություն և Նկարագրություն»					
Միջին Ճշգրտման գազատար	Փուլ	Թերթ	Թերթերի	30	
		Ամ.	20		
Էներգետիկ կետերի ինժենիրինգ ՓԳՕ-ՓՄՀ-ՏԳՀ					
Տնօրեն	Ա. Մանուկյան	Գլխավոր ինժեներ	Ս.Ա.Հ.	ամսաթ.	
Հանձնաժողով	Ս. Մանասյան	Գլխավոր			

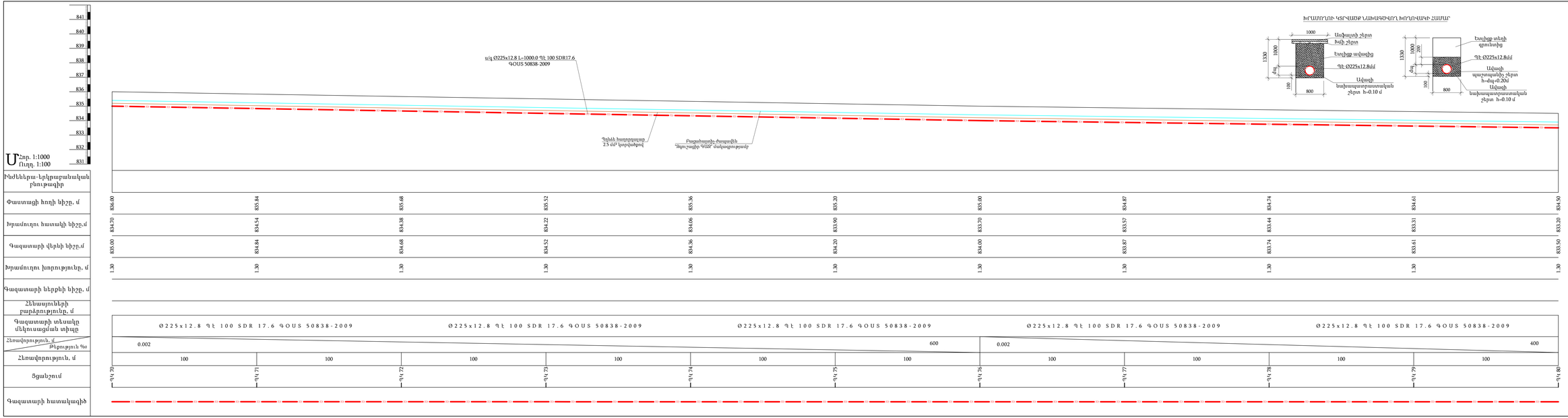

ՕՐՁԵՎԱՅՆ № 38/11-22 Հատոր-3					
22 Կրասնոսելսկի մարզի Կրասնոսելսկի (Մանսարդ և Պետրա բլուրներ) թաղամասի					
Միջին մշտական գազատար	Փուլ	Մն.	Թերթերի		
		21	30		
Էներգիայի խնայողություն ԳԿՇ.ՕՀՄ-ԳՕՍ	ԱՀԿՈՒՄ ՀՄՏԱ-ՄՊԵ				
Տարեն	Ա. Մանգասի				
Հաստատող	Ս. Մանսուրյան				
Պարտեզ	Ա.Ա.Հ.	ատուտ.			

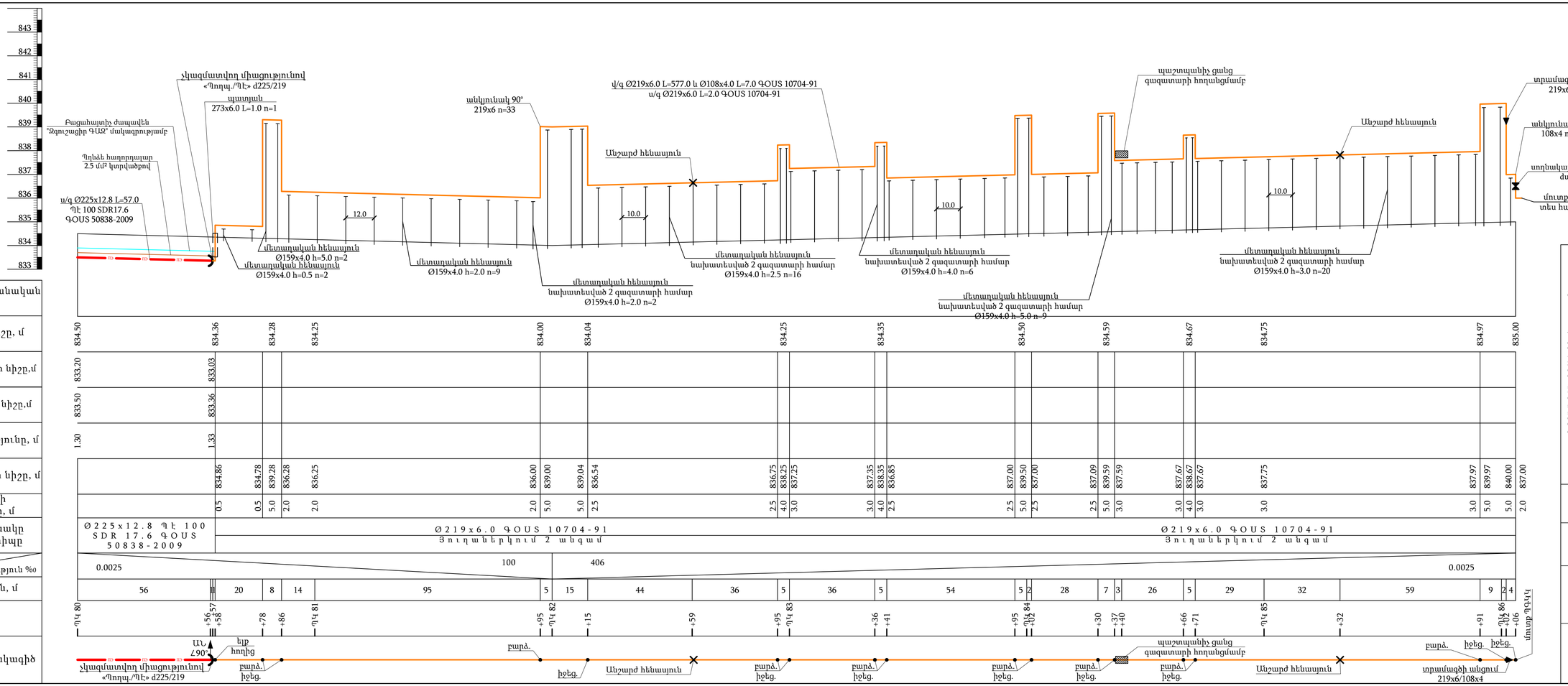

ՕՐՅԵԿՏ № 38/11-22 Հատոր-3			
ՀՀ Արմավիրի մարզի Արաքս համայնքի Մեծամոր և Արաքս բնակավայրերի գազաֆիկացում	Փուլ	Էջեր	Թերթերի
	Ա.Տ.	22	30
	«ԵՎՐՈՊԱ ՍՈՒԼ» ՍՊԸ		
Միջին ճնշման գազատար			
ճանապարհների հատվածներում գազատարի տեղադրում			
Տնօրեն	Ա. Դավթյան		
Գլխավոր մասնագետ	Ս. Մանվելյան		
Նախագծող	Ա.Ա.Հ.		
Գլխավոր	Պարսան		

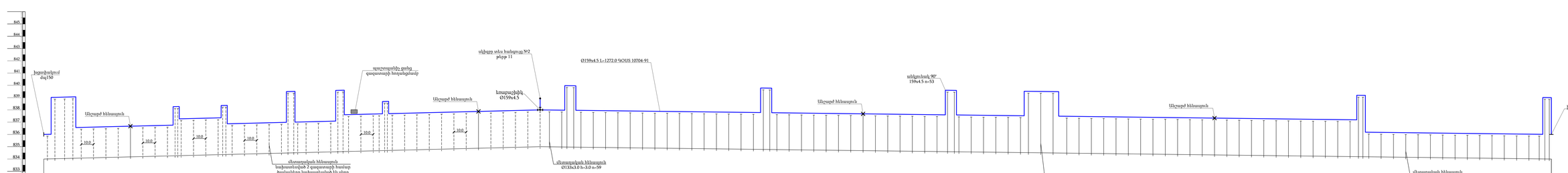
Հոր. 1:1000
Ուղղ. 1:100
Ø159x4.5 L=1272.0 ԳՕՍՏ 10704-91
Ø159x4.5 ԳՕՍՏ 10704-91
Ø159x4.5 ԳՕՍՏ 10704-91
Ø159x4.5 ԳՕՍՏ 10704-91
Ø159x4.5 ԳՕՍՏ 10704-91
Ø159x4.5 ԳՕՍՏ 10704-91
Ø133x3.0 h=3.0 n=59
Ø133x3.0 h=5.0 n=13
Ø133x3.0 h=2.0 n=15
Ø159x4.5
Ø159x4.5
Ø159x4.5

Հոր. 1:1000
ՈՒղղ. 1:100

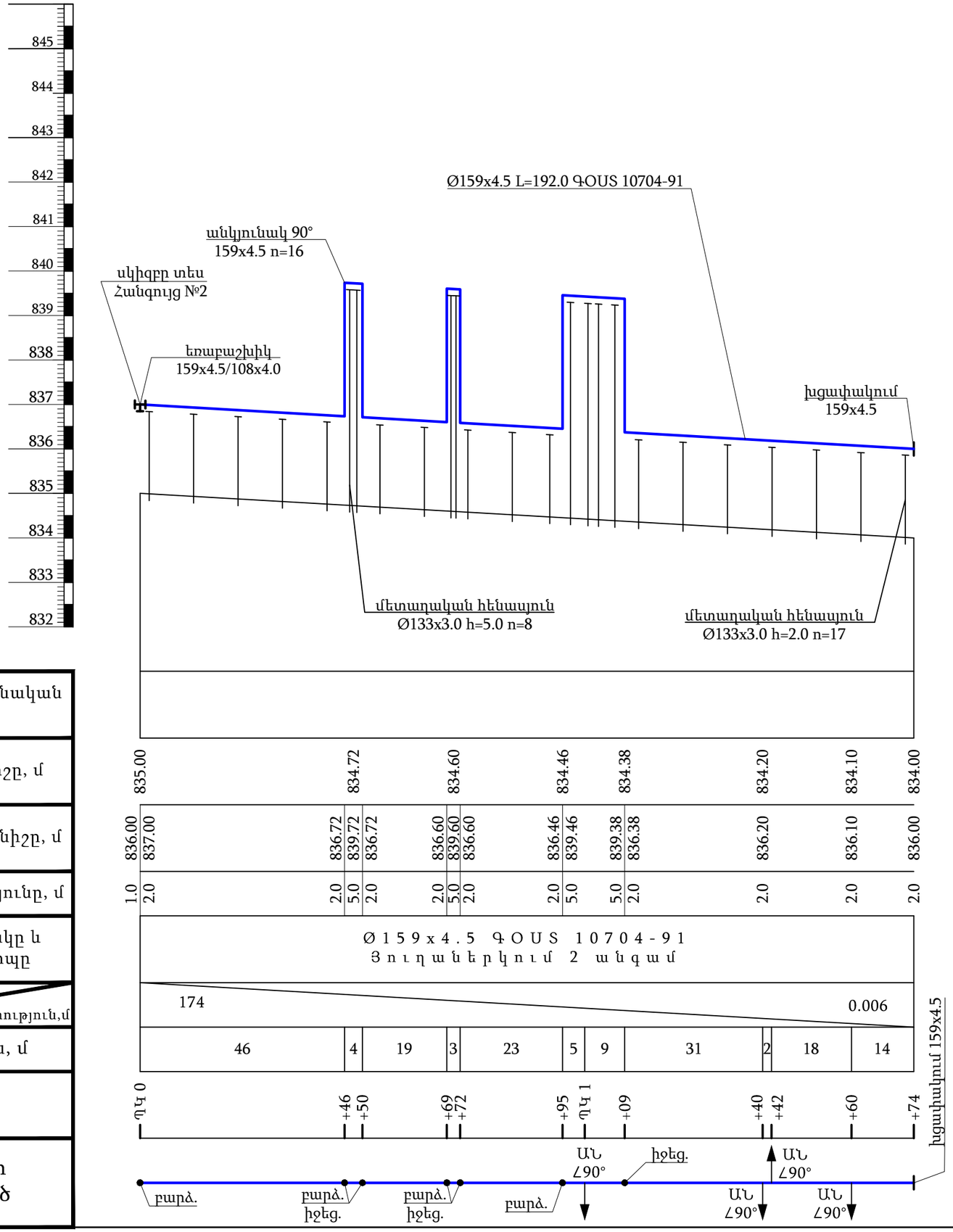

Ինժեներա-երկրաբանական բնութագիր	
Փաստացի հողի նիշը, մ	
Գազատարի ներքևի նիշը, մ	
Հենասյան բարձրությունը, մ	
Գազատարի տեսակը և մեկուսացման տիպը	
թեքություն ‰ / Հեռավորություն,մ	
Հեռավորություն, մ	
Ցցանշում	
Գազատարի հատակագիծ	

ՕՐՅԵԿՏ № 38/11-22 Հատոր-3					
ՀՀ Արմավիրի մարզի Արաքս համայնքի Մեծամոր և Արաքս բնակավայրերի գազաֆիկացում				Փուլ	Թերթ	Թերթերը
				ԱՆ	24	30
Ցածր ճնշման գազատար				«ԻԳԴԻՐ ՍՄԱՎ» ՍՊԸ		
Երկրաչափական կտրվածք ՊԿ0+00÷ՊԿ1+74						

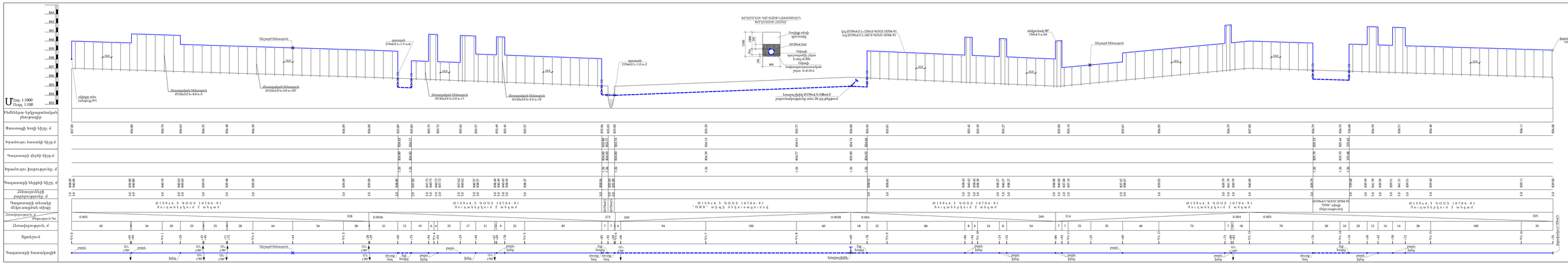
Մաշտաբ 1:1000
Масштаб 1:1000
Գծագրի տեսակը
Գեոմետրիկ նկարագրագրական բնութագրեր
Գետնամակերևույթի նիշերը, մ
Երկաթուղու հատակի նիշերը, մ
Գոգահատակի գծերի նիշերը, մ
Երկաթուղու խորությունը, մ
Գոգահատակի եզրերի նիշերը, մ
Հեռավորությունների բացարձակությունը, մ
Գոգահատակի անհատկանիշերի տեսակը
Հեռավորությունը, մ
Հեռավորությունը, մ
Ճնշումը
Գոգահատակի հատակների
Ø159×4.5 ԳՕՍՏ 10704-91
Անջրաթափ խողովակ
Ø159x4.5 ԳՕՍՏ 10704-91
Ø159x4.5 ԳՕՍՏ 10704-91
Ø159x4.5 ԳՕՍՏ 10704-91

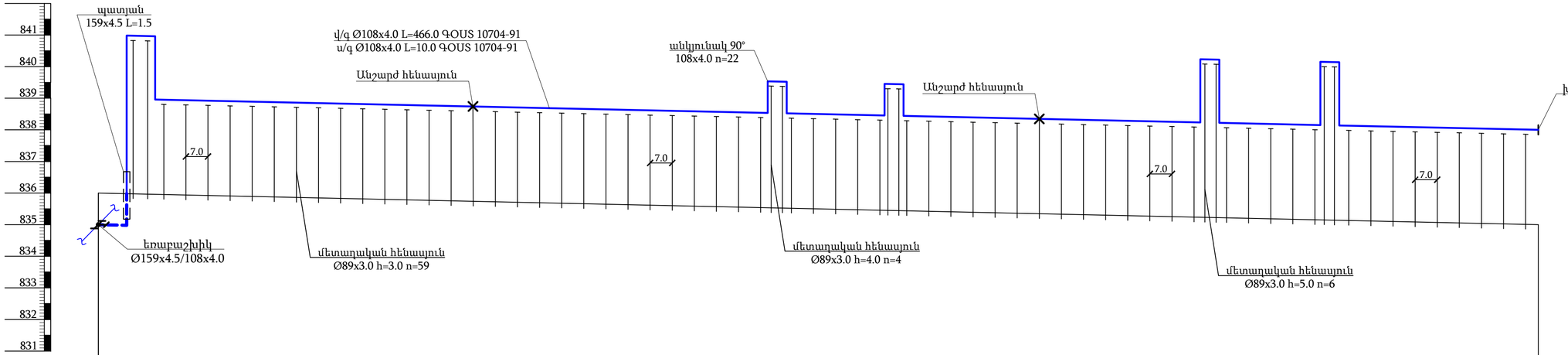

Ս Հոր. 1:1000
Ուղղ. 1:100

Ինժեներա-երկրաբանական բնութագիր	
Փաստացի հողի նիշը, մ	1242.00 1225.50 1220.00 1220.00 1220.00 1220.00 1220.00 1220.00 1220.00 1220.00 1220.00 1220.00 1220.00 1220.00
Խրամուղու հատակի նիշը,մ	1240.74 1224.24
Գազատարի վերևի նիշը,մ	1241.00 1224.50
Խրամուղու խորությունը, մ	1.26 1.26
Գազատարի ներքևի նիշը, մ	1226.50 1225.00 1223.00 1223.00 1223.00 1223.00 1223.00 1223.00 1223.00 1223.00 1223.00 1223.00 1223.00 1223.00 1223.00 1223.00 1223.00 1223.00 1223.00 1223.00 1223.00
Հենասյուների բարձրությունը, մ	1.0 5.0 3.0 3.0 3.0 3.0 3.0 3.0 3.0 3.0 3.0 3.0 3.0 3.0 3.0 3.0 3.0 3.0 3.0 3.0 3.0
Գազատարի տեսակը մեկուսացման տիպը	Ø108x4.0 ԳՕՍ 10704-91 Յուղաներկում 2 անգամ Ø108x4.0 ԳՕՍ 10704-91 Յուղաներկում 2 անգամ Ø108x4.0 ԳՕՍ 10704-91 Յուղաներկում 2 անգամ
Հեռավորություն, մ / Թեքություն ‰	0.002 / 456
Հեռավորություն, մ	9 9 17 64 18 82 12 6 31 6 45 49 6 32 6 7 56
Ցցանշում	ՊԿ 0 +09 +18 +35 +36 ՊԿ 1 +18 ՊԿ 2 +12 +18 +49 +55 ՊԿ 3 +49 +55 +87 +93 ՊԿ 4 +56
Գազատարի հատակագիծ	իջեց. ելք հողից ԱՆ ∠90° ԱՆ ∠90° Անշարժ հենասյուն բարձ. իջեց. բարձ. իջեց. Անշարժ հենասյուն բարձ. իջեց. բարձ. իջեց. հեղափակում 108x4.0

ՕԲՅԵԿՏ № 38/11-22 Հատոր-3

ՀՀ Արարատի մարզի Արարատ համայնքի Մեծամոր և Արարատ բնակավայրերի գազաֆիկացում

Ցածր ճնշման գազատար

Էներգետիկայի նախարարություն ՊԿՕ-00-ՊԿ44-56

Փուլ	Թերթ	Թերթերի
ԱՆ	26	30

«ԹԳԳԲՀ ՄՍԿՎ» ՍՊԸ

Տնօրեն	Ս. Դավթյան	
Նախագծող	Ս. Մակարյան	
		ասոր.
		Ա.Ա.Հ.
		Դաշտոն

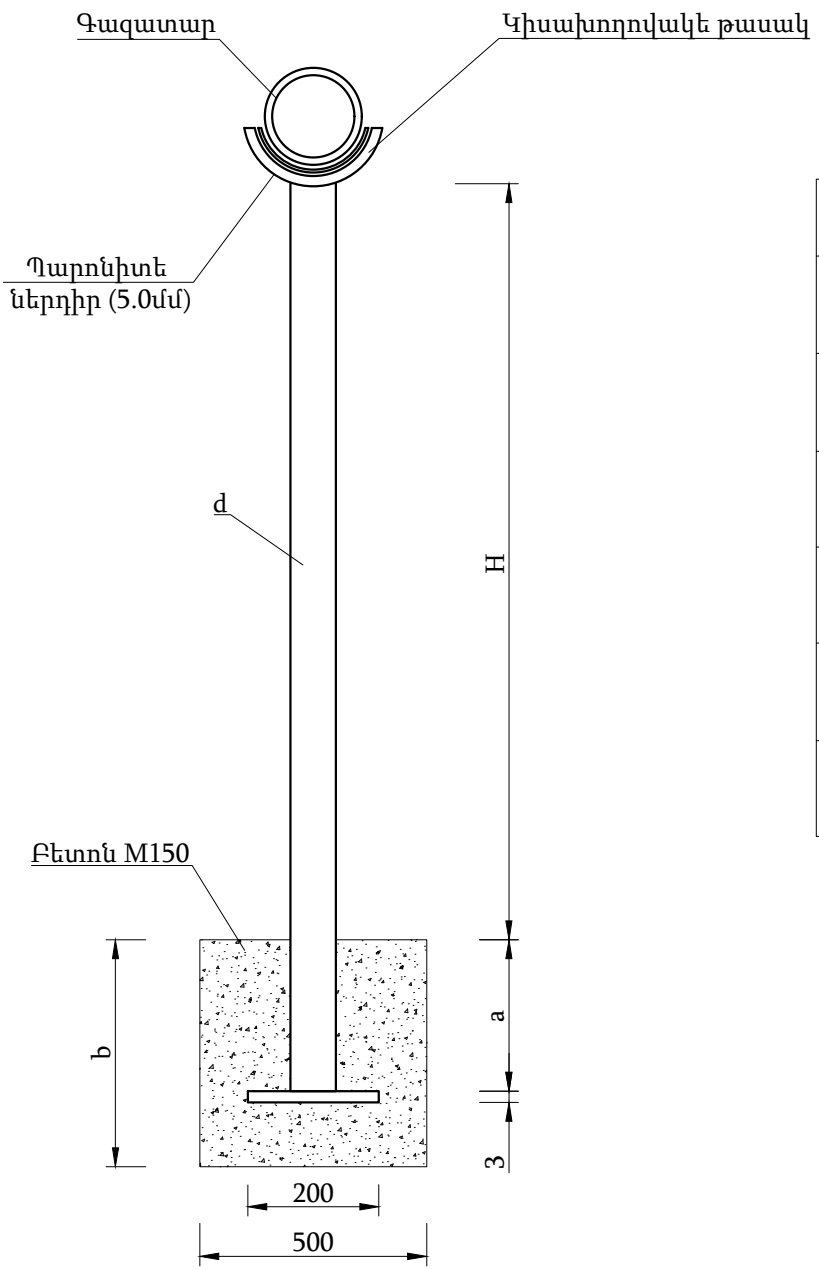

Աղյուսակ 1

H	d	150	80
5.0	a	1000	
	b	1100	
4.0	a	800	
	b	900	
3.0	a	600	
	b	700	
2.0	a	500	500
	b	600	600
1.0	a	500	
	b	600	
0.5	a	500	
	b	600	

Տնօրեն	Ա. Դավթյան			ՕԲՅԵԿՏ № 38/11-22 Հատոր-3			
Նախագծող	Ս. Մակարյան			ՀՀ Արմավիրի մարզի Արաքս համայնքի Մեծամոր և Արաքս բնակավայրերի գազաֆիկացում			
Պաշտոն	Ա.Ա.Հ.	ստոր.		Միջին ճնշման գազատար Ցածր ճնշման գազատար	Փուլ	Թերթ	Թերթեր
					ԱՆ	27	30
				Շարժական հենասյուն	«ԻԳԴԻՐ ՄԱՎ» ՍՊԸ		

Կտրվածք 1-1

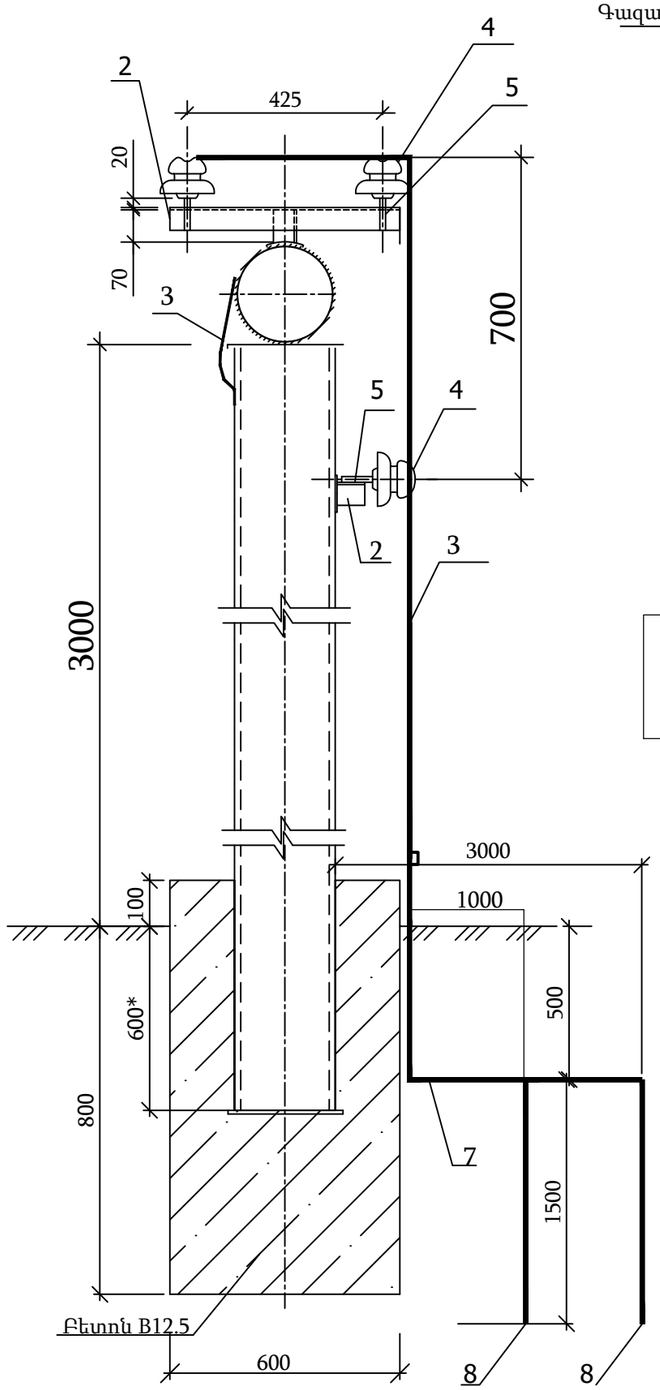

Պաշտպանիչ ցանց հատակագիծ

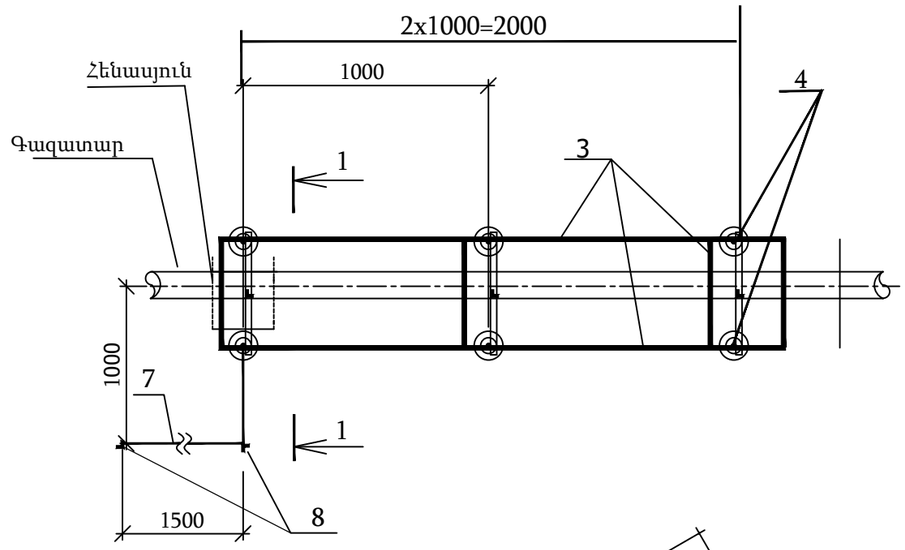

Հողանցման կոնտուրի հատակագիծ

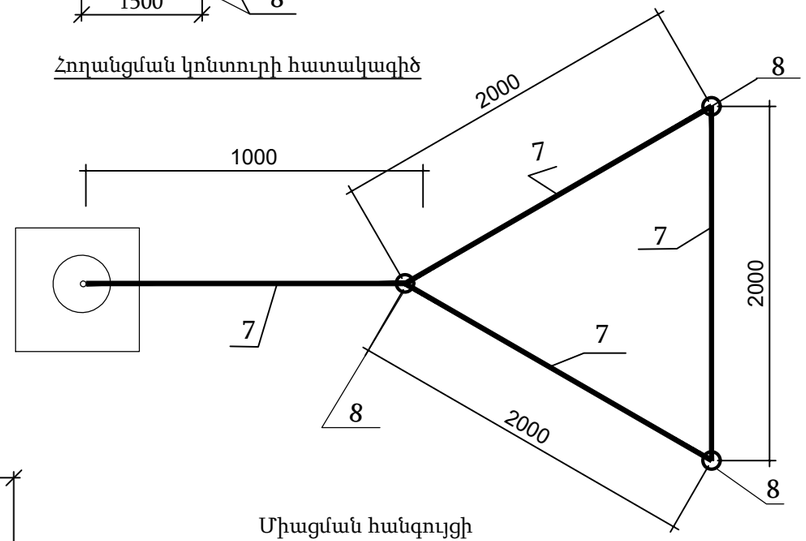

Միացման հանգույցի գծապատկեր

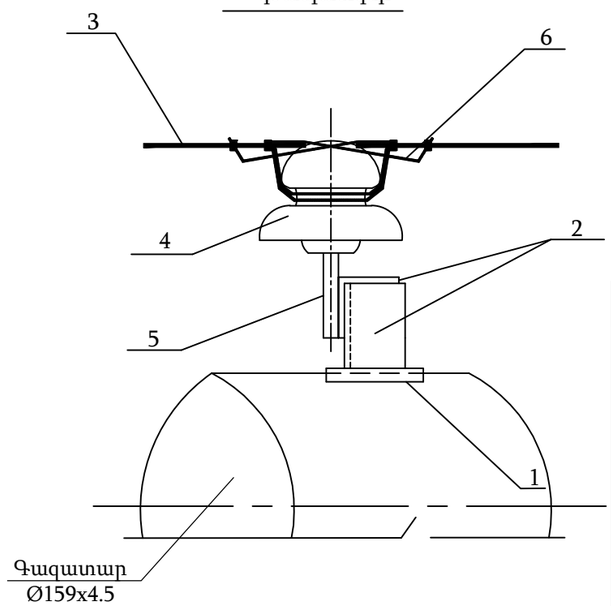

ՀՀ	Նշում	Անվանումը	Չափ. միավ.	Քանակը	Միավոր քանակը մաս.կգ
1	ԳOUS 103-76	Շերտավոր պողպատ 4x80 l=80	մ	0.4	2.51
2	ԳOUS 8509-83	Անկյունավոր պողպատ 50x50x5	մ	1.5	3.77
3	ԳOUS 2590-88	Կլոր պողպատ B8	մ	10	0.4
4	ՏՈՒ 34-12-11214-87	Մեկուսիչ ШПК-10	հատ	7	0.25
5	ԳOUS 18381-80	Զող ШУ-20	հատ	7	0.22
6	ԳOUS 1660-73	Մետաղալար Ø2	մ	1.5	0.04
7	ԳOUS 103-93	Շերտավոր պողպատ 4x40	մ	7.5	1.26
8	ԳOUS 8509-93	Անկյունավոր պողպատ 63x63x5	մ	4.5	4.81
9		Հողային աշխատանք	մ³	2.5	

1. Համաձայն ՊՈՒԷ -ի, 10կՎ օդային գծերի հետ հատման տեղում գազատարի պաշտպանիչ ցանցի երկարությունը ընդունել 4.0մ:
2. Մետաղական կոնստրուկցիաների էլեկտրոաղեղային եռակցումը կատարել ըստ ԳOUS 5264-80-ի. Գազատարի խողովակի վրա եռակցումը իրականացնել կետային եղանակով:
3. Մոնտաժային աշխատանքները ըստ ՊՈՒԷ և СНиП:
4. Հողանցման սարքավորումների տեղադրելուց հետո կատարել ստուգիչ չափում: Օդային գծի հատման կետում հողանցման դիմադրությունը պետք է լինի 10 Օհմ-ից ոչ ավել: Ավել դիմադրությունների դեպքում ավելացնել ուղղահայաց էլեկտրոդներ:
5. *Չափսերը ճշտել տեղում:

ՈՒշադրություն

Տեղադրել երկու պաշտպանիչ ցանց հաղորդալար

Տնօրեն	Ա. Դավթյան			ՕԲՅԵԿՏ № 38/11-22 Հատոր-3			
Նախագծող	Ս. Մակարյան			ՀՀ Արմավիրի մարզի Արաքս համայնքի Մեծամոր և Արաքս բնակավայրերի գազաֆիկացում			
				Գազամատակարարում	Փուլ	Թերթ	Թերթեր
Պաշտոն	Ա.Ա.Հ.	ստոր.			ԱՆ	28	30
				Պաշտպանիչ ցանց H=3.0մ	«ԻԳԴԻՐ ՄԱՎ» ՍՊԸ		

ՃԱԿԱՏ Մ1:25

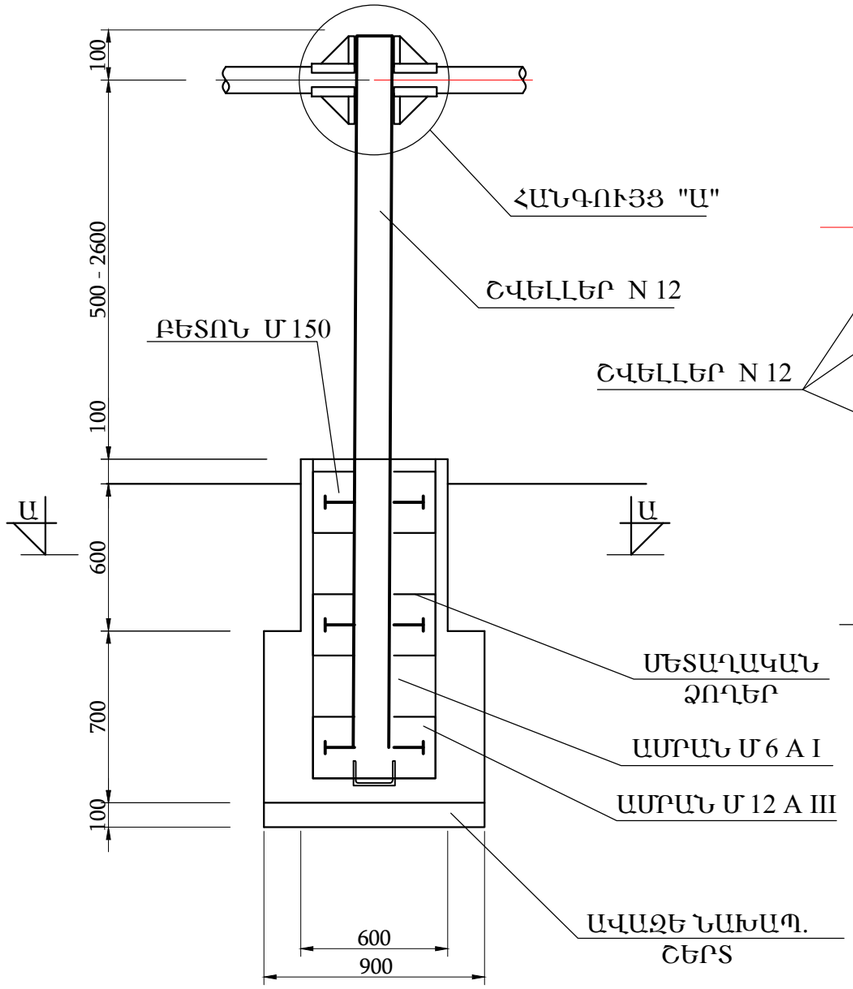

ԿՏՐՎԱԾՔ Ա-Ա

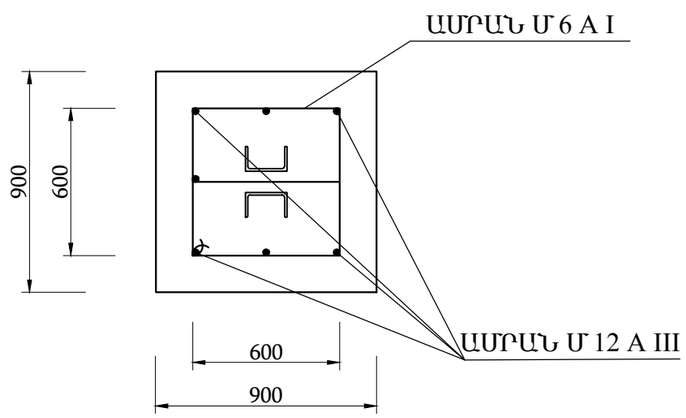

ՀԱՆԳՈՒՅՑ "Ա" Մ1:5

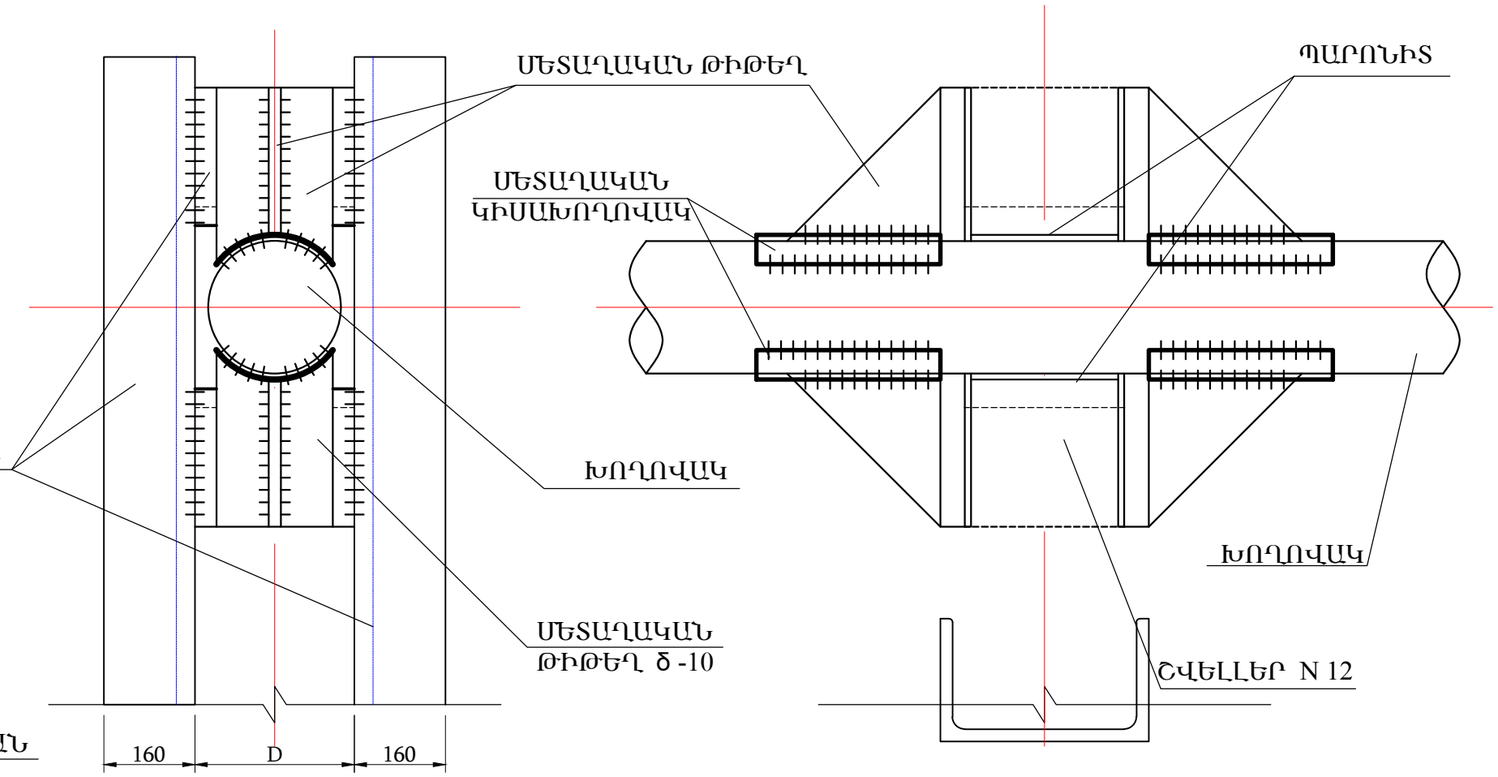

խողովակի տրամագիծ	Բետոն մ³	Ամրան մ/կգ	Ողողասոյա թիթեղ, մ²/կգ	Կիսախողովակ հատ/կգ	Պարոնիտ կգ	Գրունտ մ³	Անշարժ հենարանի քաշը ըստ բարձրության (կգ)					
							h=0.5մ	h=1.0մ	h=1.5մ	h=2.0մ	h=2.5մ	h=3.0մ
							շվելլեր մ/կգ					
							3.9/41.0	4.9/51.0	5.9/61.4	6.9/71.8	7.9/82.2	8.9/92.6
dպ50	0.82	Ø 12 A III 12.4/11.1 Ø 6 A I 13 /3.0	0.15 / 0.7	4/1.6	0.164	1.15	57.4	67.4	77.8	88.2	98.6	108.6
dպ70				4/2.2	0.212		58.0	68.0	78.4	88.8	99.2	109.2
dպ80				4/4.2	0.212		60.0	70.0	80.4	90.8	101.2	111.2
dպ100				4/5.2	0.8		61.0	71.0	81.4	91.8	102.2	112.2
dպ125				4/6.4	0.84		62.2	72.2	82.6	93.0	103.4	113.4
dպ150				4/6.9	0.96		62.7	72.7	83.1	93.5	103.9	113.9
dպ200				4/15.8	1.4		71.6	81.6	92.0	102.4	112.8	122.8

Տնօրեն	Ա. Դավթյան		
Նախագծող	Ս. Մակարյան		
Պաշտոն	Ա.Ա.Հ.	ստորագր.	

ՕԲՅԵԿՏ № 38/11-22 Հատոր-3

ՀՀ Արմավիրի մարզի Արաքս համայնքի Մեծամոր և Արաքս բնակավայրերի գազաֆիկացում

Գազամատակարարում	Փուլ	Թերթ	Թերթեր
	ԱՆ	29	30

Անշարժ հենասյուն

«ԻԳԴԻՐ ՄԱՎ» ՍՊԸ

ԿՏՐՎԱԾՔ Մ 1:25

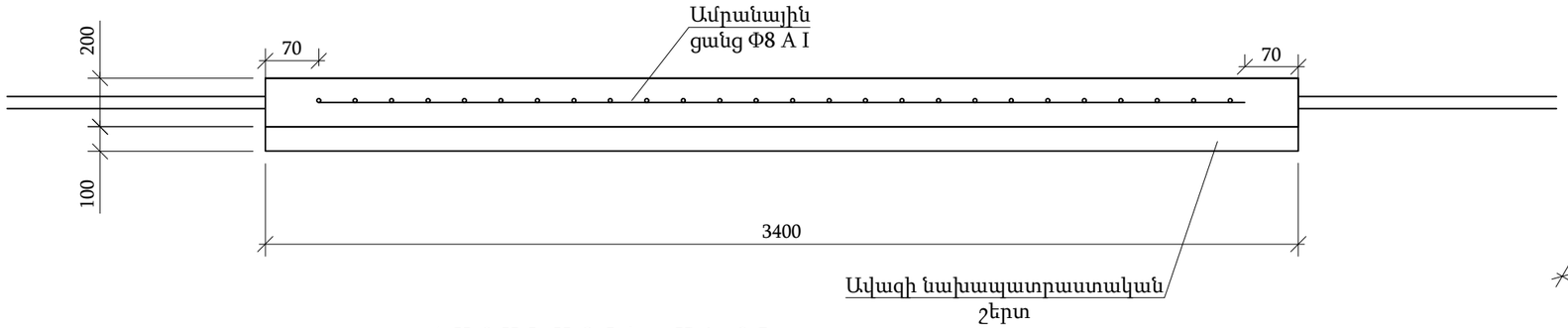

ՀԱՏԱԿԱԳԻԾ Մ 1:25

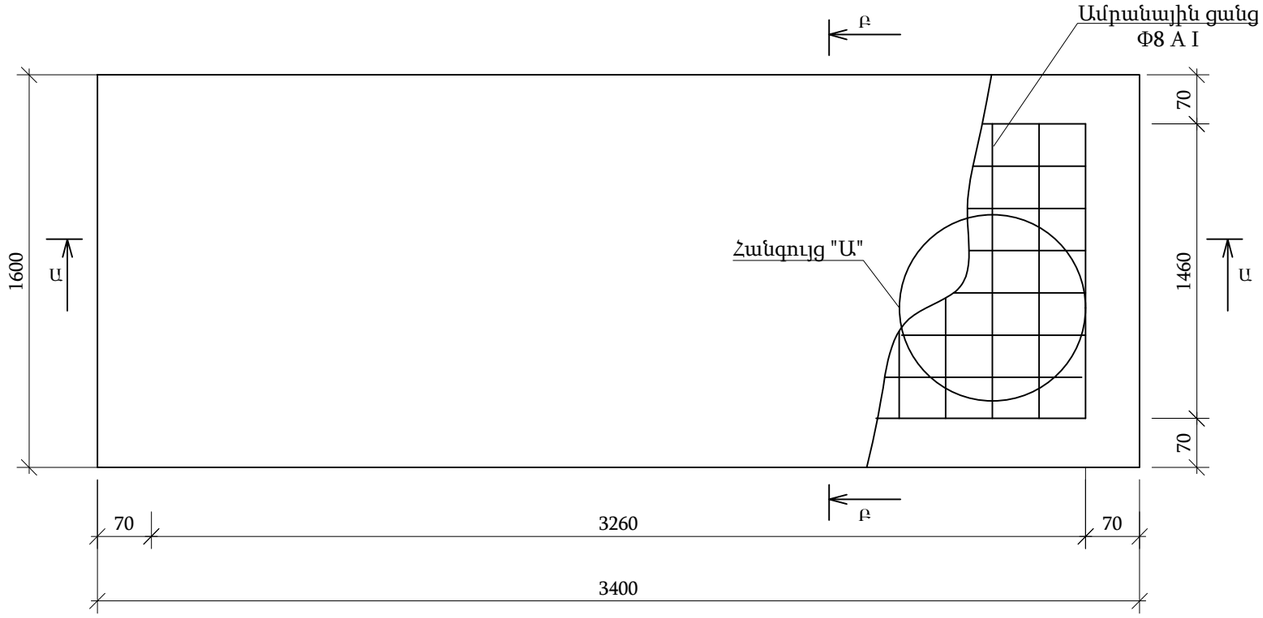

ԿՏՐՎԱԾՔ Բ-Բ Մ 1:25

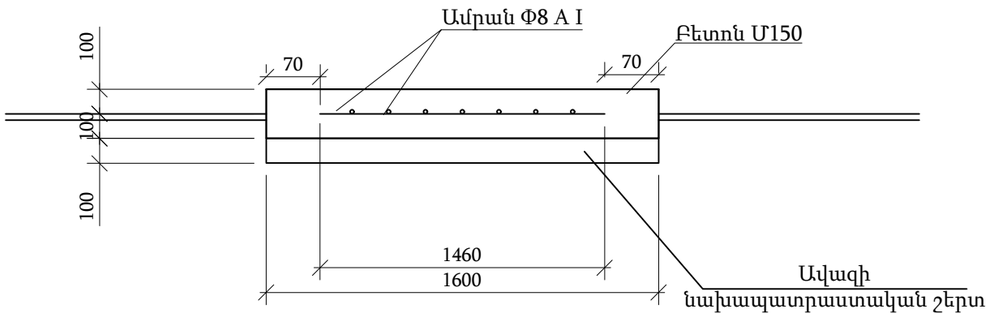

ՀԱՆԳՈՒՅՑ "Ա"

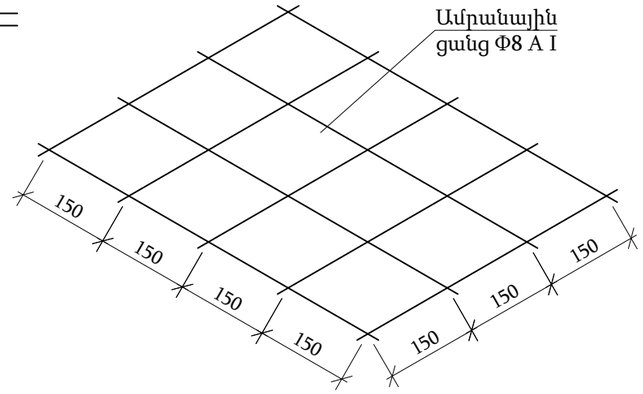

ՇԻՆԱՐԱՐԱԿԱՆ ԱՇԽԱՏԱՆՔՆԵՐԻ ՄԱՍՆԱԳԻՐ

ԱՇԽԱՏԱՆՔՆԵՐԻ ԾԱՎԱԼԸ

Հ/Հ	Աշխատանքի անվանումը	Չափման միավ.	Քանակը	Ծանոթություն
1	Փոսերի փորում III կարգի գրունտում ձեռքով	մ ^{3}	1.1	
2	Ավազի նախապատրաստական շերտ	մ ^{3}	0.55	
3	Բետոն Մ 150	մ ^{3}	1.1	
4	Ամրան Φ8 A I	մ/կգ	66 / 26.1	

				ՕԲՅԵԿՏ № 38/11-22 Հատոր-3			
Տնօրեն	Ա. Դավթյան						
				ՀՀ Արմավիրի մարզի Արաքս համայնքի Մեծամոր և Արաքս բնակավայրերի գազաֆիկացում			
Նախագծող	Ս. Մակարյան						
				Բետոնե հարթակ հաշվիչ հանգույցի համար	Փուլ	Թերթ	Թերթեր
Պաշտոն	Ա.Ա.Հ.	ստոր.			ԱՆ	30	30
				Հատակագիծ Մ1:25 Կտրվածք Ա-Ա, Բ-Բ Հանգույց "Ա"	«ԳՎԳ» ԻՆԺԻՆԵՐԻՆԳ ՍՊԸ		

N	Աշխատանքի անվանումը	Չափ. Միավ.	Քանակ	Ծանոթ
1	Ասֆալտի կտրում L=3080մ	մ	6160	
2	Ասֆալտե շերտի քանդում և վերականգնում L=3080մ h=0.1մ	մ²/մ³	2464/246.4	
3	Խճի շերտի քանդում և վերականգնում L=3080մ h=0.16մ	մ²/մ³	2464/394.24	
4	Տարածքի տոփանում մեխանիզմով L=6126մ h=0.3մ	մ²/ մ³	4900.8/1470.24	
5	Խրամուղու քանդում էքսկավատորով II կարգի գրունտում նույնը III կարգի նույնը IV կարգի	մ³	1781 3194 728	
6	Նույնը ձեռքով II կարգի գրունտում նույնը III կարգի նույնը IV կարգի	մ³	55 98 22	
7	0.1մ ավազի նստաշերտի ստեղծում խողովակի տակ և ծածկում ավազի շերտով էքսկավատորով	մ³	3675	
8	(ավազ առանց խառնուրդի) բեռնում և տեղափոխում բեռնատար ավտոմեքենայով 15 կմ	մ³/տն	3675/5880	
9	Խրամուղու ետլիցք էքսկավատորով	մ³	2604	
10	Ավելացած գրունտի բեռնում և տեղափոխում ինքնաթափ բեռնատար ավտոմեքենայով 5 կմ	մ³	3915	
11	Չկազմատվող միացություն «Պոլիէթիլեն-Պողպատ» Ø 225/219	հատ	27	ԳOUS 50838-2009
12	Պոլիէթիլենային անկյունակի տեղադրում (միացում կցորդիչով) ՊԷ 100 SDR 17.6 90⁰ Ø225 45⁰ Ø225	հատ	8 9	հաշվարկված է նաև ճանապարհային թեքումների համար
13	Պոլիէթիլենային խողովակի տեղադրում խրամուղում ՊԷ 100 SDR 17.6 Ø225x12.8	մ	6210	ԳOUS 50838-2009
14	Խողովակի կցվանքային եռակցում ՊԷ 100 SDR 17.6 Ø225x12.8	հատ	532	
15	Խողովակի կցորդչային եռակցում ՊԷ 100 SDR 17.6 Ø225x12.8	հատ	104	
16	Խողովակի մեխանիկական կտրում և ծայրերի ուղղում ՊԷ 100 SDR 17.6 Ø225x12.8	հատ	1242	
17	Գազատար խողովակի տեղադրում խրամուղում և մեկուսացում "ПИК" տիպի ամրանավորված ժապավենային մեկուսացումով Ø219x6.0մմ Ø159x4.5մմ Ø108x4.0մմ	մ	54 347 10	ԳOUS 10704-01
18	Պողպատե պատյանի տեղադրում խրամուղում և մեկուսացում "ПИК" տիպի ամրանավորված ժապավենային մեկուսացում Ø 273x6.0մմ Ø 219x6.0մմ Ø 159x4.5մմ	հատ/մ	27/40.5 6/9 1/1.5	ԳOUS 10704-01
19	Պողպատյա գազատարի անցկացում պողպատյա պատյանով Ø225x6/273x6.0 Ø159x4.5/219x6.0 Ø108x4.0/159x6.0	հատ/մ	27/40.5 6/9 1/1.5	
20	Պողպատե պատյանի տեղադրում խրամուղում հորիզոնական և մեկուսացում "ПИК" տիպի ամրանավորված ժապավենային մեկուսացում Ø 273x6.0մմ Ø 219x6.0մմ	հատ/մ	3/52 2/2	ԳOUS 10704-01

21	ՊԷ գազատարի անցկացում պողպատյա պատյանով Ø225x12.8/Ø273x6.0	հատ/մ	3/52	ԳOUS 10704-01
22	ՊԷ օղակների տեղադրում գազատարի վրա Ø250x12	հատ/մ	10/1	
23	Ստուգիչ խողովակ dպ32	հատ/մ	3/15	
24	Պատյանի ծայրերի հերմետիկացում բիտումով	հատ	34	
25	Պատյանի ծայրերի հերմետիկացում փրփրանյութով	հատ	5	
26	ՊԷ խողովակների զոդակարերի ստուգում ուլտրաձայնային եղանակով	հատ	161	
27	Պողպատյա խողովակի զոդակարերի ստուգում ֆիզիկական եղանակով	հատ	15	
28	Տարբերիչ նշան	հատ	16	
29	Պղնձե լարի տեղադրում խրամուղում Φ-2.5մմ^2	մ	6340	
30	Բացահայտիչ ժապավեն	մ	6340	
31	Հսկիչ կետի տեղադրում պղձե լարերի համար	հատ	13	
32	Ծայրապնակ պղձե լարերի միացման համար	հատ	32	
33	Պողպատյա գազախողովակի վերգետնյա տեղադրումØ219x6մմ Ø159x4.5մմ Ø108x4մմ	մ	2599 2841 481	ԳOUS10704-91
34	Արմունկ 90^0 219x6 159x4.5 108x4 (հաշվարկված է նաև ճանապարհային թեքումների համար)	հատ/կգ	150/2250 153/1239.3 36/90	ԳOUS17375-01
35	Եռաբաշխիկ 219x6 159x4.5 159x4.5-108x4.0	հատ/կգ	1/10.2 1/4.8 2/9.6	ԳOUS17376-01
36	Անցում 219x6-108x4 159x4.5-108x4	հատ/կգ	2/5.8 1/2.3	ԳOUS17378-01
37	Խցափակիչ 159x4.5 108x4	հատ/կգ	1/0.7 4/6	
38	Սողնակային փական Dպ100 Pպ1.6ՄՊա	հատ	2	
39	Բետոնե հարթակ ՊԳԿԿ-100-ի համար	հատ	2	Տես թերթ 30
40	Պահարանային գազի կարգավորիչ կետ ՊԳԿԿ-100	հատ	2	
41	Անշարժ հենարան Dպ200 H=3.0մ H=2.5մ H=1.0մ H=0.5մ	հատ/կգ	2/217.2 1/112.8 2/163.2 1/71.6	Տես թերթ 29
42	Անշարժ հենարան Dպ150 H=3.0մ H=2.5մ H=2.0մ	հատ/կգ	4/455.6 1/103.9 1/91.8	Տես թերթ 29
43	Անշարժ հենարան Dպ100 H=3.0մ	հատ/կգ	2/224.4	Տես թերթ 29
44	Պաշտպանիչ ցանց գազատարի հողանցմամբ H=3.0մ	հատ	2	Տես թերթ 28
45	Փոսերի քանդում ձեռքով մետաղական հենասյունների համար IV կարգի գրունտում Նույնը II կարգի գրունտում	մ^3	42 60	
46	Քանդած գրունտի բեռնում և տեղափոխում ինքնաթափ բեռնատար ավտոմեքենայով 5 կմ	մ^3	102	
47	Բետոնից հիմքեր M 150 (B 12.5)	մ^3	102	
48	Մետաղական հենասյուներ գազատարի տակ Ø 159x4 H=5.0 (6.0) (9 հատը զույգ խողովակի համար) Ø 159x4 H=4.0 (4.8) (6 հատը զույգ խողովակի համար) Ø 159x4 H=3.0 (3.7) (20 հատը զույգ խողովակի համար)	հատ/կգ	22/2018.28 12/880.704 69/3903.537	L=132մ L=57.6մ L=255.3մ

49	Մետաղական հենասյուներ գազատարի տակ Ø 159x4 H=2.5 (3.0) (16 հատը զույգ խողովակի համար) Ø 159x4 H=2.0 (2.5) (2 հատը զույգ խողովակի համար) Ø 159x4 H=1.0 (1.5) Ø 159x4 H=0.5 (1.0)	հատ/կգ	 16/733.92 11/420.475 57/1307.298 46/703.34	 L=48մ L=27.5մ L=85.5մ L=46մ
50	Մետաղական հենասյուներ գազատարի տակ Ø 133x3 H=5.0 (6.0) Ø 133x3 H=4.0 (4.8) Ø 133x3 H=3.0 (3.7) Ø 133x3 H=2.0 (2.5)	հատ/կգ	 40/2308.8 5/230.88 166/5908.604 43/1034.15	 L=240մ L=24մ L=614.2մ L=107.5մ
51	Մետաղական հենասյուներ գազատարի տակ Ø 89x3 H=5.0 (6.0) Ø 89x3 H=4.0 (4.8) Ø 89x3 H=3.0 (3.7) Ø 89x3 H=2.0 (2.5)	հատ/կգ	 6/213.12 4/113.664 59/1292.336 1/14.8	 L=36մ L=19.2մ L=218.3մ L=2.5մ
52	Մետաղական շինվածքներ կամուրջներից գազատարի ամրացման համար 80x80x6 անկյունակ	հատ/մ/կգ	20/16/117.76	
53	Հենասյուների և գազատարի ներկում 2 անգամ գրունտ ԳՓ-021 յուղաներկ	մ²	 4050 4050	ԳOUS 28129-82 8292-85
54	Կիսախողովակների տեղադրում գազատարի տակ	հատ/կգ	630/1395.781	
55	Պարոնիտ	հատ/կգ	630/274.1	
56	Մետաղական շինվածքներ (թիթեղ)	հատ/կգ	557/1169.7	
57	Պողպատե գազատարի փորձարկում և փչամաքրում	մ	6332	
58	ՊԷ գազատարի փչամաքրում և փորձարկում	մ	6210	